HAROL
WE BELIEVE IN NATURAL COOLING

TECHNISCHE FICHE

COOLSCREEN 8

Plus

Solar

Led

COOLSCREEN 7

Solar

COOLSCREEN COLLECTION

archiproducts AWARDS WINNER

COOLSCREEN 8 SOLAR

archiproducts AWARDS WINNER SUSTAINABILITY

COOLSCREEN 8 LED

GERMAN DESIGN AWARD

reddot winner 2023

Inhoudstabel

HAROL

COOLSCREEN 7 | COOLSCREEN 8

Algemeen 4

Afgewerkte maten & gewicht 5

Afgewerkte maten 5

Montagetypes 6

TYPE 1 6
TYPE 2 6
TYPE 5 6

Enkele onderdelen 7

Doekgeleidingsprofiel 8
Borging voor kastdeksel 8
Assen 8
Montagebeugel 8
Verende buisprop 9
Motorbeugel 9
Onderlat 9
Geleider 801 - 802 - 803 9
Middengeleider (811) 10
Ritsgeleidingsprofiel 10
Eindstop voor geleider & middengeleider 10
Gordijngevel-geleider 11
Afstandssteunen 11
Kabelgeleider 11
Afwerking achterkant kast 12
Afwerkingsprofiel 12

Bediening 13

Overzicht motoren: 13
Solar bediening 14

Meervoudige screens 15

Mogelijkheid om te werken met 1 kast voor 2 of 3 doekdelen 15
Maximum 6m kastbreedte 15
Mogelijk met 1, 2 of 3 bedieningen 15

Kastverlenging 15

Indien om esthetische redenen de kast moet worden verlengd,
Keuze uit volgende kastverlengingen 15

CS-box / CS-box Plus 15

CS-Box = afgewerkte lege screenkast zonder geleiders, onderlat en bediening 15

Bedieningsuitgangen 16

Doeken 17

1. Soltis 86 of Soltis 92 weefsel 18
2. Black out weefsel 18
3. Serge 600 of 1% weefsel 18
4. Soltis 7635 weefsel 18
5. Blockout Lunar weefsel 18
6. Flexlight Lodge 6002 18
7. Cristal Clear 18

Coolscreen 8 Led 19

Bediening 19

Bestelbon 20

Technische tekeningen 20

Oprollingstabellen 25

Harol behoudt zich het recht voor productwijzigingen door te voeren zonder voorafgaande verwittiging.

Coolscreen 8

ALGEMEEN

De COOLSCREEN is een verticale buitenzonwering, waarbij het doek in elke hoogtepositie windvast is door een speciaal “ritsprincipe”.

Bestaande uit:

- een kast met oprolas en bediening.
- een speciaal polyester- of glasvezeldoek dat opgerold wordt in de kast.
- geleiders.
- een verzwaarde onderlat die:
  - ✓ **het doek op spanning houdt.**
  - ✓ **zorgt voor een goede geleiding van het screendoek.**

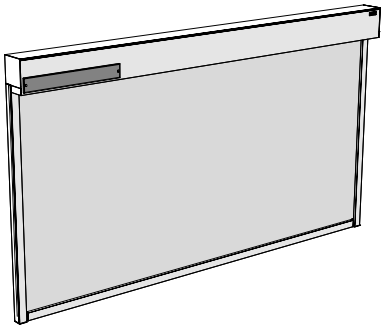

De COOLSCREEN is voorzien van een ritssysteem:

- draagt er zorg voor dat in elke hoogtepositie van de onderlat, het doek netjes gespannen blijft en niet uit de geleiders kan komen.
- de doeken worden hiervoor links en rechts voorzien van een rits.
- de rits schuift met zijn verdikking in een kunststof geleidingsprofiel dat op zijn beurt in het aluminium geleiderprofiel geschoven zit.

Screens bieden:

- een uitstekende zonwering of verduistering.
- bij daglicht, zicht naar buiten toe zelfs in neergelaten toestand. (Geldt niet voor verduisteringsdoek.)
- een windweerstandsklasse 3

Beschikbare kleuren: raadpleeg de kleurenkaart in de zonweringstarief en de doekcollectiemappen.

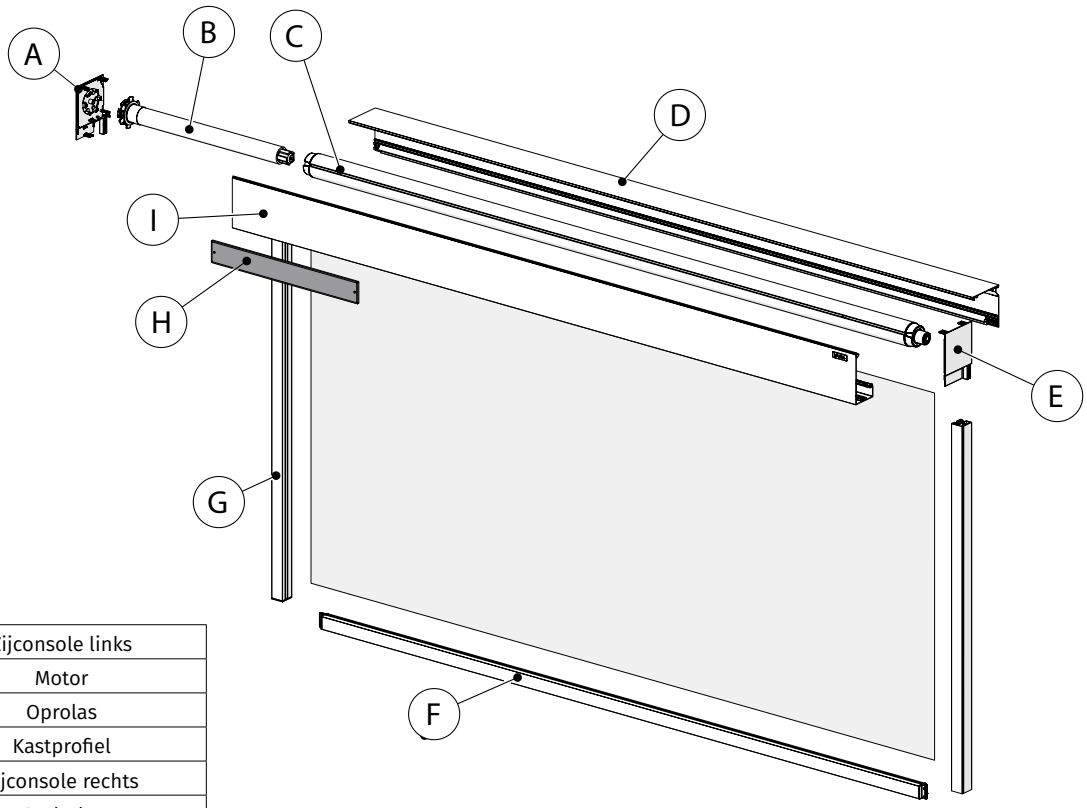

A	Zijconsole links
B	Motor
C	Oprolas
D	Kastprofiel
E	Zijconsole rechts
F	Onderlat
G	Geleider
H	Zonnepaneel (optioneel)
I	Deksel

AFGEWERKTE MATEN & GEWICHT

Afgewerkte maten

- Afgewerkte breedte (B) = Maat achterkant consoles.
- Afgewerkte hoogte (H) = Hoogte **inclusief de kast, inclusief eindstoppen geleider.**

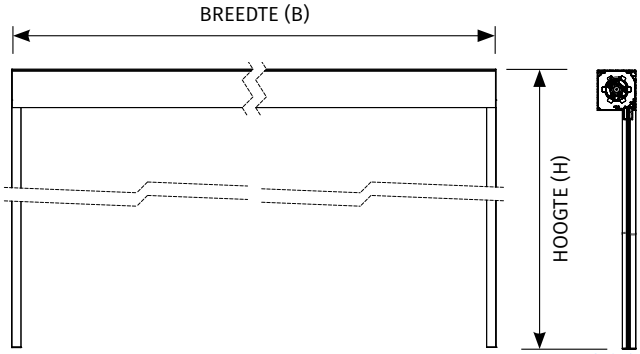

MODEL	AFGEWERKTE MATEN	KASTMATEN & GEWICHTEN	MAX. DOEK-OPPERVLAKTE
COOLSCREEN 8 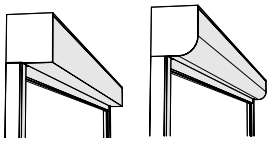 vorm : vierkant of rond.	min. breedte : *zie bediening* max. breedte : 6000 mm min. hoogte : 400 mm max. hoogte : 6000 mm	90 x 95 mm ▶ ± 6.5kg/m 110 x 115 mm ▶ ± 7.2 kg/m 135 x 140 mm ▶ ± 11.7kg/m	24 m²
COOLSCREEN 8 Plus 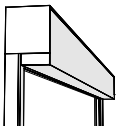 De onderlat is niet zichtbaar is in open toestand.	min. breedte: *zie bediening* max. breedte : 6000 mm min. hoogte : 400 mm max. hoogte : 6000 mm	90 x 123 mm ▶ ± 7.0 kg/m 110 x 143 mm ▶ ± 7.6 kg/m 135 x 168 mm ▶ ± 12.1 kg/m	24 m²
COOLSCREEN 8 Solar 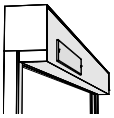 De screen wordt aangedreven door een Solar-motor met zonnepaneel op de kast.	min. breedte : *zie bediening* max. breedte : 6000 mm min. hoogte : 400 mm max. hoogte : 5000 mm	90 x 123 mm ▶ ± 7.2 kg/m 110 x 143 mm ▶ ± 7.8 kg/m 135 x 168 mm ▶ ± 12.3 kg/m	24 m²
COOLSCREEN 8 Led 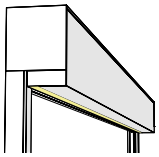 Met geïntegreerde LED-verlichting.	min. breedte : *zie bediening* max. breedte : 6000 mm min. hoogte : 400 mm max. hoogte : 6000 mm	90 x 123 mm ▶ ± 7.0 kg/m 110 x 143 mm ▶ ± 7.6 kg/m 135 x 168 mm ▶ ± 12.1 kg/m	24 m²
COOLSCREEN 7 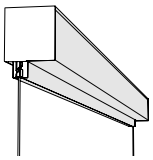 geleider : staalkabelgeleider in RVS met RVS ophangbeugels of in optie (A1353) vloerbevestiging	min. breedte : *zie bediening* max.breedte : 3500 mm min. hoogte : 400 mm max. hoogte : 3500 mm *(van bovenkant kast tot onderkant onderlat)*	90 x 95 mm ▶ ± 5.1 kg/m 110 x 110 mm ▶ ± 5.8 kg/m 135 x 140 mm ▶ ± 10.3 kg/m	9 m²
COOLSCREEN 7 Solar 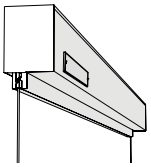 De screen wordt aangedreven door een Solar-motor met zonnepaneel op de kast. Geleider : staalkabelgeleider in RVS met RVS ophangbeugels of in optie (A1353) vloerbevestiging	min. breedte : *zie bediening* max.breedte : 3500 mm min. hoogte : 400 mm max. hoogte : 3500 mm *(van bovenkant kast tot onderkant onderlat)*	90 x 123 mm ▶ ± 5.7 kg/m 110 x 143 mm ▶ ± 6.4 kg/m 135 x 168 mm ▶ ± 10.9 kg/m	9 m²

VOOR MAXIMALE COMBINATIE "HOOGTE X BREEDTE", ZIE OPROLLINGSTABELLEN P. 25

MONTAGETYPES

TYPE 1

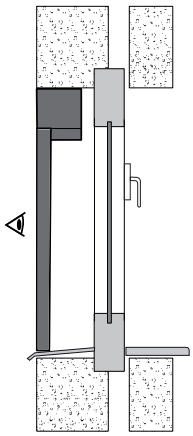

TYPE 1.

(OMGEKEERD IN DE DAG)

COOLSCREEN 7
COOLSCREEN 7 SOLAR
COOLSCREEN 8
COOLSCREEN 8 Plus
COOLSCREEN 8 Solar
COOLSCREEN 8 Led

- standaard met kastafwerkingsprofielen, geen montagebeugels meegeleverd.
- Standaard geleider 803 (Coolscreen 8 Plus/solar/led)

Voorzie steeds ruimte om de kast te openen ! Zie tekening p. 24

Voor Coolscreen Solar wordt bij dit montagetype het zonnepaneel los meegeleverd.

TYPE 2

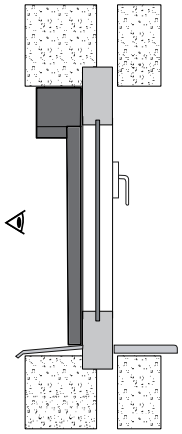

Type 2.

(IN DE DAG)

COOLSCREEN 7
COOLSCREEN 7 SOLAR
COOLSCREEN 8
COOLSCREEN 8 Plus
COOLSCREEN 8 Solar
COOLSCREEN 8 Led

- standaard montagebeugels meegeleverd.
- Standaard geleider 801 (Coolscreen 8 Plus/solar/led)

Hou bij het plaatsen van de beugels rekening met een extra hoogte van **10 mm**, voor het inhaken van de screenkast. Zie tekening p. 22

TYPE 5

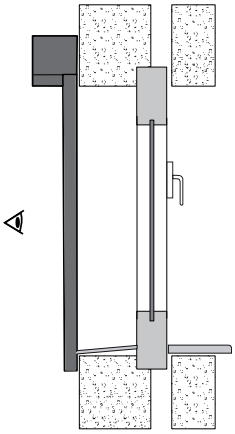

TYPE 5.

(OP DE DAG)

COOLSCREEN 7
COOLSCREEN 7 SOLAR
COOLSCREEN 8
COOLSCREEN 8 Plus
COOLSCREEN 8 Solar
COOLSCREEN 8 Led

- standaard montagebeugels meegeleverd.
- Standaard geleider 801 (Coolscreen 8 Plus/solar/led)

ZORG ER VOOR DAT DE KAST ALTIJD TE OPENEN IS, ZODAT DE MECHANISCHE ONDERDELEN BINNENIN ALTIJD BEREIKBAAR ZIJN. INDIEN DEZE REGEL NIET GERESPECTEERD WORDT, KAN HAROL NIET VERANTWOORDELIJK GESTELD WORDEN VOOR DE KOSTEN VAN BREEKWERKEN EN VERF- OF BEHANGWERKEN.

ENKELE ONDERDELEN

	COOLSCREEN 7	COOLSCREEN 8	COOLSCREEN 7 SOLAR	COOLSCREEN 8 SOLAR	COOLSCREEN 8 PLUS	COOLSCREEN 8 LED
KAST *	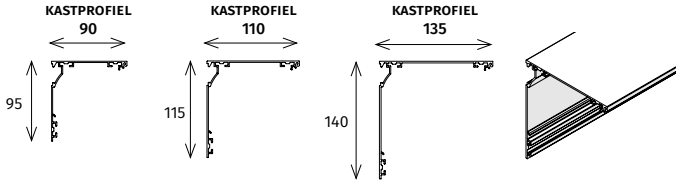					
DEKSELS *	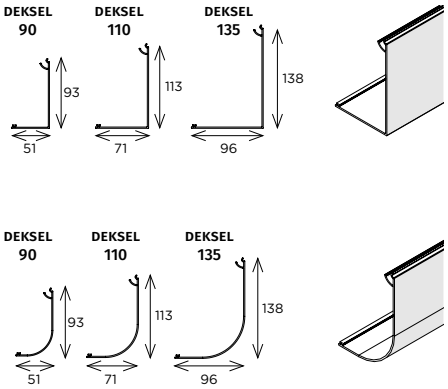		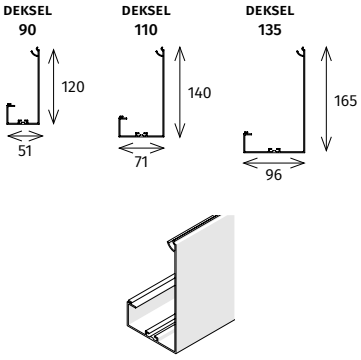			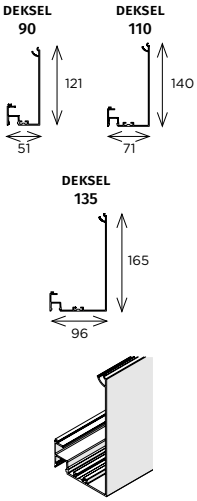
ZIJCONSOLES & EINDKAPPEN **	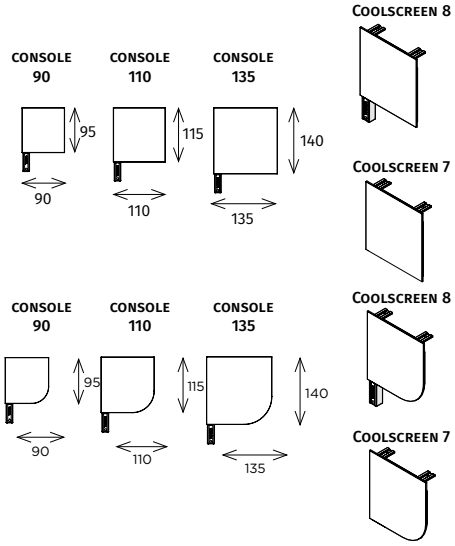		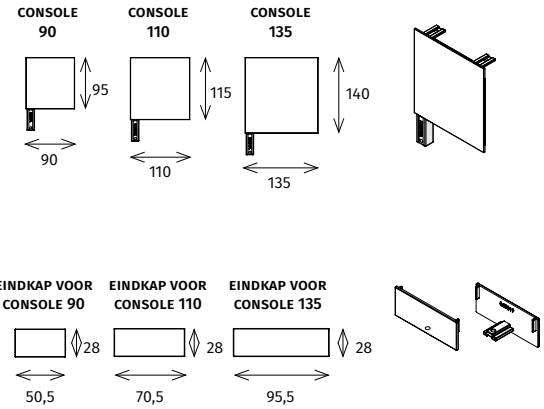			
MIDDEN-CONSOLES	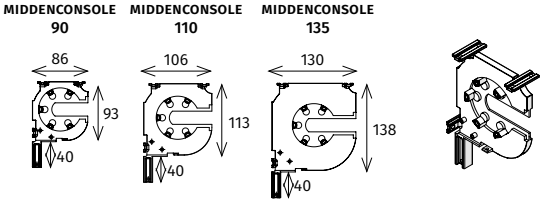					GÉÉN GEKOPPELDE SCREENS MOGELIJK BIJ COOLSCREEN 8 LED

* Material: extruded aluminium with powder coating or anodised.
** Material: cast aluminium with powder coating.

Doekgeleidingsprofiel

COOLSCREEN 8 | COOLSCREEN 8 Plus | COOLSCREEN 8 Solar | COOLSCREEN 8 Led | COOLSCREEN 7 | COOLSCREEN 7 Solar

- Materiaal: kunststof (ABS)
- Functie:
  - ✓ **is bevestigd op het kastprofiel.**
  - ✓ **geleidt het doek uit de kast.**
  - ✓ **dient als aanslag van de onderlat over de hele breedte van het kastprofiel.**
  - ✓ **moet aanwezig zijn voor een glad doek.**

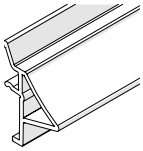

Borging voor kastdeksel

COOLSCREEN 8 | COOLSCREEN 8 Plus | COOLSCREEN 8 Solar | COOLSCREEN 8 Led | COOLSCREEN 7 | COOLSCREEN 7 Solar

- Materiaal: PA6 GF30 (met 30% glasvezel versterkte polyamide)
- Functie: schroefloos borgen van het kastdeksel.

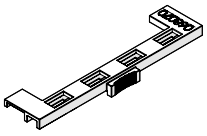

Assen

COOLSCREEN 8 | COOLSCREEN 8 Plus | COOLSCREEN 8 Solar | COOLSCREEN 8 Led | COOLSCREEN 7 | COOLSCREEN 7 Solar

- Materiaal: ronde gelaste buis vervaardigd uit een Zendzimir verzinkte staalband.
- Functie: op- en afrollen van het doek.
- Voorzien van een gleuf voor bevestiging van het doek.
- 3 maten :
  - ✓ AS Ø63 x 0,9 mm
  - ✓ AS Ø85 x 1,25 mm
  - ✓ AS Ø95 x 1,25 mm

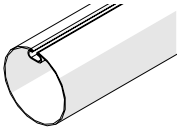

Montagebeugel

COOLSCREEN 8 | COOLSCREEN 8 Plus | COOLSCREEN 8 Solar | COOLSCREEN 8 Led | COOLSCREEN 7 | COOLSCREEN 7 Solar

STANDAARD MONTAGEBEUGEL *(optioneel A2571, standaard bij MT2 & MT5)*

- Materiaal: geëxtrudeerd aluminium voorzien van poedercoating.
- Functie: **voor normale montage tegen een muur.**
- Het aantal meegeleverde montagebeugels steeds in functie tot de screenbreedte.
- Bijkomende beugels mogelijk
- Verkrijgbaar op lengte (optioneel A2592)

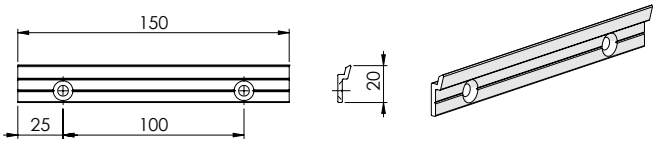

AANTAL MEEGELEVERDE BEUGELS

	BREEDTE VAN DE SCREEN (mm)			
	≤ 1500	1501 - 3000	3001 - 4500	4501 - 6000
ENKELVOUDIG	2	3	4	5
DVC2 / DVS2	3	4	5	6
DVC3 / DVS 3	4	5	6	7

Hou bij het plaatsen van de beugels rekening met een extra hoogte van **10 mm**, voor het inhaken van de screenkast. Zie tekening p. 22

MONTAGEBEUGEL MET UITVULLING *(optioneel A2572)*

- Materiaal: geëxtrudeerd aluminium voorzien van poedercoating.
- Het aantal meegeleverde montagebeugels steeds in functie tot de screenbreedte.
- Bijkomende beugels mogelijk
- Verkrijgbaar op lengte (optioneel A2593)

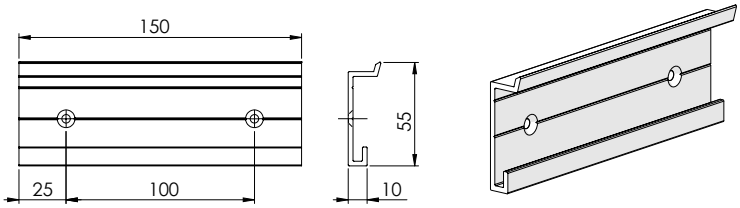

MONTAGEBEUGEL PLAFOND *(optioneel A1674)*

- Materiaal: geëxtrudeerd aluminium voorzien van poedercoating.
- Het aantal meegeleverde montagebeugels steeds in functie tot de screenbreedte.
- Bijkomende beugels mogelijk

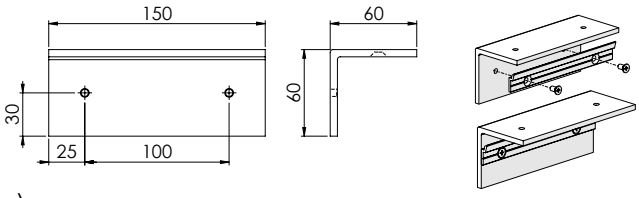

ZONDER MONTAGEBEUGEL *(optioneel A1672 - klant voorziet eigen ophanging)*

Verende buisprop

COOLSCREEN 8 | COOLSCREEN 8 Plus | COOLSCREEN 8 Solar | COOLSCREEN 8 Led | COOLSCREEN 7 | COOLSCREEN 7 Solar

- Eenvoudig in- en uihalen van de as.
- Bij gekoppelde coolscreens
  of coolscreens > 4 m zijn er versterkte verende buisproppen

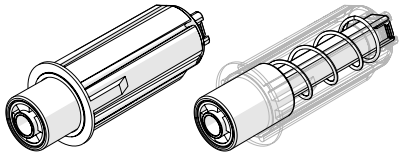

Motorbeugel

COOLSCREEN 8 | COOLSCREEN 8 Plus | COOLSCREEN 8 Solar | COOLSCREEN 8 Led | COOLSCREEN 7 | COOLSCREEN 7 Solar

- Materiaal: kunststof
- Functie:
  - ✓ **bevestiging van de motor in de kast.**
  - ✓ **biedt de mogelijkheid om overlengte van de motorkabel te voorzien.**

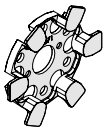

Onderlat

- Een verzwaarde onderlat met glijblokken die:
  - ✓ **het doek op spanning houdt.**
  - ✓ **zorgt voor een goede geleiding van het screendoek.**
  - ✓ **verzwaring => 2,9 kg/m (maximum 5,8 kg)**

COOLSCREEN 8 | COOLSCREEN 8 Plus | COOLSCREEN 8 Solar | COOLSCREEN 8 Led

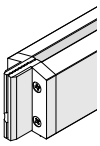

STANDAARD ZIJGELEIDER

COOLSCREEN 7 | COOLSCREEN 7 SOLAR

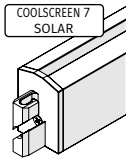

KABELGELEIDING

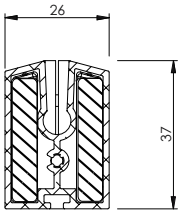

- Optie A2416: verhoogde onderlat.
  - ✓ **verzwaring => 4,8 kg/m**

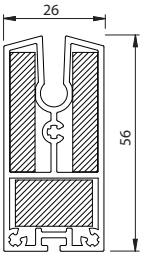

Geleider 801 - 802 - 803

COOLSCREEN 8 | COOLSCREEN 8 Plus | COOLSCREEN 8 Solar | COOLSCREEN 8 Led

- Materiaal: geëxtrudeerd aluminium voorzien van poedercoating.
- geleider uit 2 delen.
- Geen zichtbare schroeven.
- Uitvulmogelijkheid per 10 of 20mm (maximaal 50mm).
- Zijdelingse en frontale bevestigingsmogelijkheid.
- Past voor alle modellen.
- Bevestigingsschroef: DIN 7981 4,2 x 32 mm
- opgelet! Bij gebruik van uitvuldelen, zijn er langere schroeven nodig.

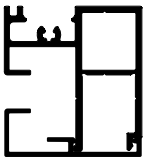

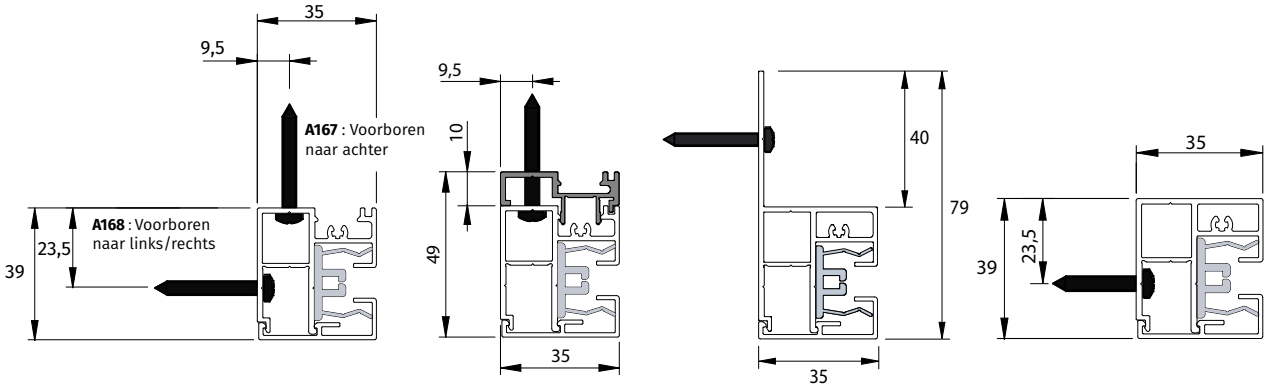

Standaard zijgeleider 801
Bij montagetype 2 en 5 (MT 2, MT5)

Standaard geleider 801
met (optioneel) uitvulprofiel 10mm

zijgeleider 802 met montage-flens

Standaard geleider 803
bij MT1

Optioneel (A2418) :
afwerkingsprofiel geleider 801

Optioneel (A2594) :
uitvuldeel voor geleider 10mm
(maximale totale uitvulling 50mm)

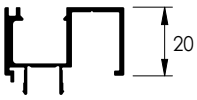

Optioneel (A2595) :
uitvuldeel voor geleider 20mm
(maximale totale uitvulling 50mm)

Middengeleider (811)

COOLSCREEN 8 | COOLSCREEN 8 Plus | COOLSCREEN 8 Led

- Materiaal: geëxtrudeerd aluminium voorzien van poedercoating.
- geleider uit 3 delen.
- Geen zichtbare schroeven.
- Uitvulmogelijkheid per 10 mm (maximaal 50mm).
- Past voor alle modellen.
- Bevestigingsschroef: DIN 7981 4,2 x 32 mm
- opgelet! Bij gebruik van uitvuldelen, zijn er langere schroeven nodig

Optioneel (A2596) :
uitvuldeel voor middengeleider
(maximale totale uitvulling 50mm)

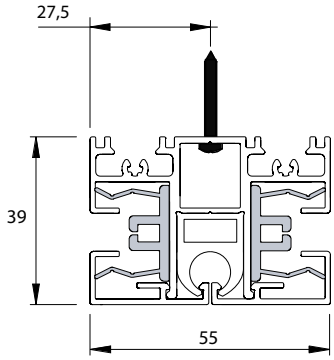

Standaard middengeleider 811

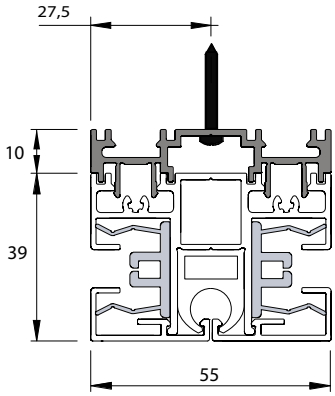

Standaard middengeleider 811 met (optioneel) uitvulprofiel 10mm

Ritsgeleidingsprofiel

COOLSCREEN 8 | COOLSCREEN 8 Plus | COOLSCREEN 8 Solar | COOLSCREEN 8 Led

- Materiaal: coëxtrusie kunststof
- Functie:
  - ✓ **houdt het doek gespannen**
  - ✓ **zorgt ervoor dat het doek niet uit de geleiders kan komen.**

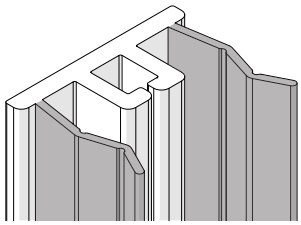

Gecombineerde zijgeleider - kabelgeleider

COOLSCREEN 7 | COOLSCREEN 7 Solar

COMBINATIE: ZIJGELEIDER AAN ÉÉN ZIJDE EN KABELGELEIDER AAN DE ANDERE ZIJDE

- Functie:
  - ✓ **Voor installaties waarbij aan één zijde geen vaste geleider plaatsbaar is, hier wordt dan een kabelgeleider aangebracht.**
  - ✓ **OPGELET : de windweerstandsklasse van Coolscreen 7 is steeds toepassing bij gecombineerde geleiders.**
- Vereiste gegevens:
  - ✓ **Gewenste zijgeleider : 801 - 802 - 803.**
  - ✓ **Gewenste eindstoppen volgens gekozen geleider.**
  - ✓ **Zijde van vaste zijgeleider : links of rechts (gezien van buiten de Coolscreen naar binnen).**

Eindstop voor geleider & middengeleider

COOLSCREEN 8 | COOLSCREEN 8 Plus | COOLSCREEN 8 Solar | COOLSCREEN 8 Led

- Materiaal: kunststof
- 6 uitvoeringen:

zijgeleider | **middengeleider**

Vlak

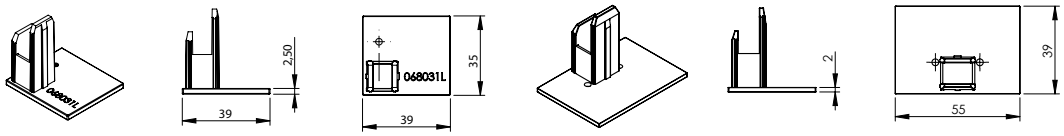

Vlak met afbreek-mogelijkheden

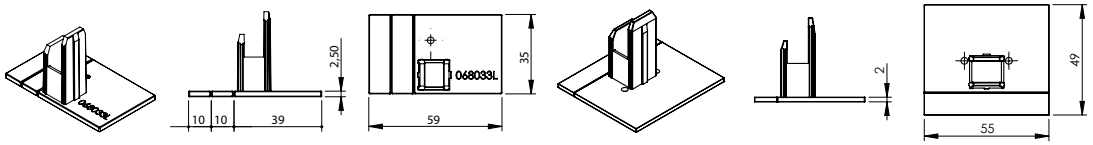

Optioneel A2581 : onder een hoek van 5°
(enkel te gebruiken bij montagetpye 2 & 5)..

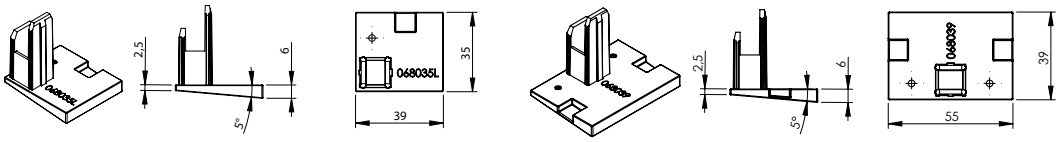

Gordijngevel-geleider

COOLSCREEN 8 | COOLSCREEN 8 Plus

- Materiaal: geëxtrudeerd aluminium voorzien van poedercoating
- Functie:
  - ✓ **geleider voor gordijngevel**
  - ✓ **Diverse combinaties van profielen mogelijk voor een esthetische afwerking**

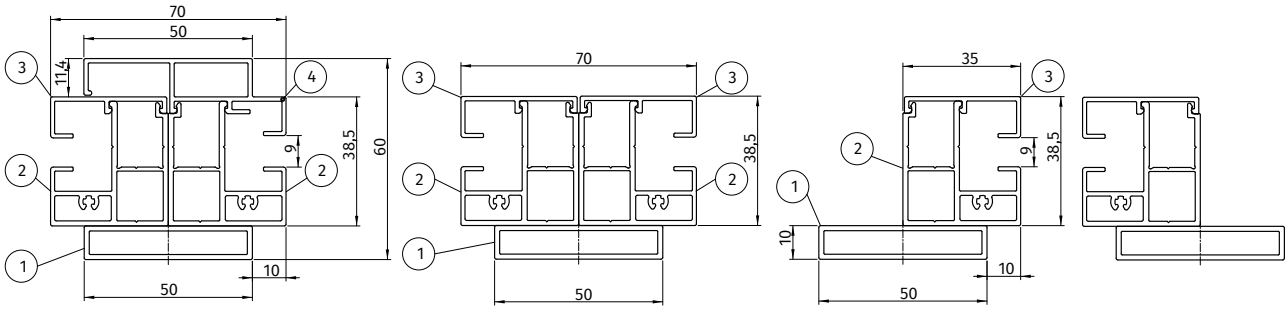

1	068760	Rechthoekig kokerprofiel alu - 50 x 10 x 1,5 mm	3	068022	Afwerkingsprofiel zijgeleiders
2	068750	Geleider 803	4	068801	Dubbel afwerkingsprofiel geleider 803

Afstandssteunen

COOLSCREEN 8 | COOLSCREEN 8 Plus | COOLSCREEN 8 Solar | COOLSCREEN 8 Led

- Afstandssteunen worden gebruikt om een te grote afstand tussen het bevestigingsoppervlak en geleiders te overbruggen.
- Materiaal: geëxtrudeerd aluminium voorzien van poedercoating

Variabele afstandssteunen:

- Optie A1880 : lengte variabel tussen 50 - 75 mm
- Optie A1881 : lengte variabel tussen 80 - 105 mm

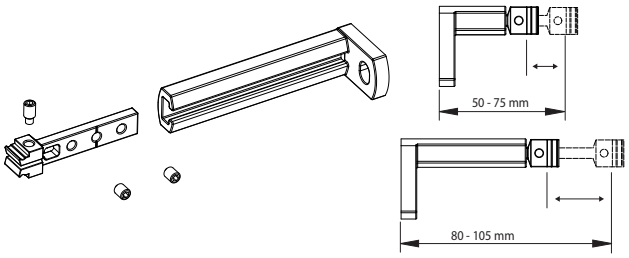

Vaste afstandsteunen

- Optie A472 : In combinatie met zijgeleider 802

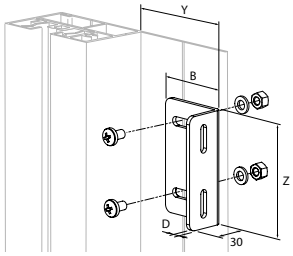

B x H x D	B	Y	Z	Beschikbaarheid
50 x 30 x 3	50	50 - 65	80 of lengte op maat	op voorraad
60 x 30 x 3	60	60 - 75	80 of lengte op maat	op voorraad
100 x 30 x 3	100	100 - 115	80 of lengte op maat	op voorraad
130 x 30 x 3	130	130 - 145	80 of lengte op maat	op voorraad
B x H x D	x	x + 15	lengte op maat	speciaal plooiwerk
indien lengte op maat zijn er geen sleufgaten voorzien				

Kabelgeleider

COOLSCREEN 7 | COOLSCREEN 7 Solar

- staalkabelgeleider in RVS met RVS ophangbeugels of in optie (A1353) vloerbevestiging.

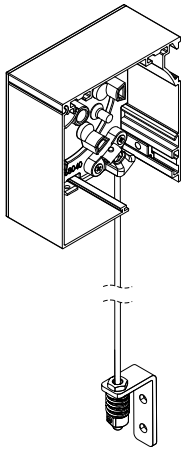

STANDAARD

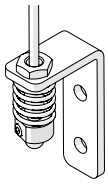

MONTAGETYPE **5**
wandmontage

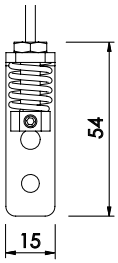

OPTIE A1353

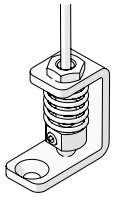

MONTAGETYPE **2**
vloermontage

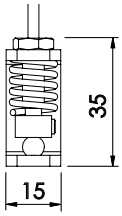

Afwerking achterkant kast

COOLSCREEN 8 | COOLSCREEN 8 Plus | COOLSCREEN 8 Solar | COOLSCREEN 8 Led | COOLSCREEN 7

- De ruimte tussen kast en muur kan opgevuld worden met een U-profiel 10 x 10 x 10 mm, waarvan de lengte afhankelijk is van de kastmaat
  U-profiel - horizontaal 10 x 10 x 10 x 1,5 mm
  - Optie A3554: gemonteerd op achterkant kast met dubbelzijdige tape.
  - Optie A3666: los meegeleverd (zonder bevestigingsmaterialen).

  U-profiel - verticaal 10 x 10 x 10 x 1,5 mm
  - Optie 3675: gemonteerd op achterkant kast met dubbelzijdige tape.
  - Optie 3676: los meegeleverd (zonder bevestigingsmaterialen)

  L-profiel 20 x 20 x 1,5 mm
  - Optie 2655 : Uitvulprofiel gemonteerd op kast.

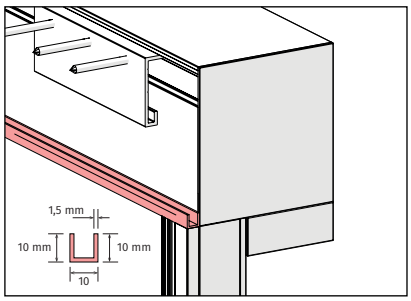

OPTION (A3554 / A3666)

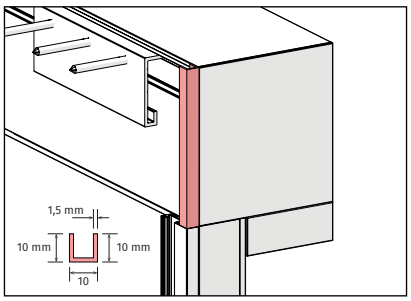

OPTION (A3675 / A3676)

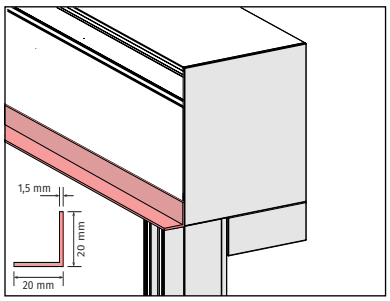

OPTION A2655

- **kokerprofiel 35 x 20 x 2mm**
  - Steeds los meegeleverd.
  - Bestellen op lengte.
  - art. nr. 068089

- **kokerprofiel 35 x 35 x 2mm**
  - Steeds los meegeleverd.
  - Bestellen op lengte.
  - art. nr. 006430

Afwerkingsprofiel

- Materiaal: geëxtrudeerd aluminium voorzien van poedercoating.
- idem voor kast en geleider.
- Standaard bij montagetype 1, bij andere montagetypes verkrijgbaar als optie (A2570).

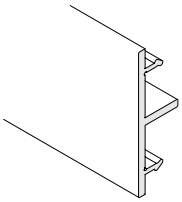

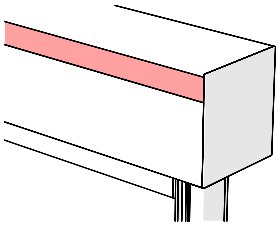

BEDIENING

- Twee bedieningssystemen voor alle kastafmetingen:
  - ✓ **ELEKTRISCHE BEDIENING (standaard).** COOLSCREEN 8 | COOLSCREEN 8 Plus | COOLSCREEN 8 Led | COOLSCREEN 7
  - ✓ **SOLARBEDIENING.** COOLSCREEN 7 Solar | COOLSCREEN 8 Solar
  - ✓ **STANGBEDIENING** COOLSCREEN 8 | COOLSCREEN 8 Plus | COOLSCREEN 7
- Naar keuze, rekening houdend met de toegestane breedte en toegestane hoogte.

Let op bij bepalen van bedieningszijde.

BUITENMONTAGE: BEDIENING IS STEEDS VAN BUITEN GEZIEN! (HET DOEK BEVINDT ZICH AAN DE BUITENZIJDE VAN HET RAAM)

BINNENMONTAGE: BEDIENING IS STEEDS VAN BINNEN GEZIEN! (HET DOEK BEVINDT ZICH AAN DE BINNENZIJDE VAN HET RAAM)

Overzicht motoren:

ASMAAT	OPTIE	MOTORTYPE	BREEDTE		HOOGTE		KABELLENGTES						
							WIT (VVF)				ZWART (RRF)		
			MIN.	MAX.	MIN.	MAX.	2,5M	3M	5M	10M	3M	5M	10M
AS Ø63 AS Ø85 AS Ø95	Standaard	Maestria+ 50 IO - 32tpm	770**	5000	400	6000	-	-	S	X	-	X	-
	A1380	Maestria+ 50 IO - 17tpm	720**	5000	400	6000	-	-	S	X	-	X	-
	A1077	Altus 50 RTS - 17 tpm	720**	5000	400	6000	-	-	S	X	-	X	-
	A2698	Maestria 50 WT - 17 tpm	720**	5000	400	6000	-	S	X	X	X	X	X
	A1546	LT-50 - 17 tpm	670**	5000	400	6000	-	S	X	X	X	X	X
	A1287	LT-50 - 32 tpm	710**	5000	400	6000	-	S	X	X	X	X	X
	A2706	Selve SEZ2	680	6000	400	6000	-	-	-	-	S	X	X
	A1281	Sunea Screen IO 40 - 16 tpm	640	2500	400	4000	-	-	S	-	-	-	-
	A1069	Altus 40 RTS - 16 tpm	640	2500	400	4000	-	-	S	-	-	-	-
	A939	Mars LS 40 - 16 tpm	640	2500	400	4000	-	S	-	-	-	-	-
	A949	ARIES LS40 SHORT	575	2500	400	4500	-	S	-	-	-	-	-
	A1678	Harol Master 50 - 17 tpm	770	5000	400	6000	S	-	X	-	-	-	-
	A1679	Harol Optima 50 - 17 tpm	770	5000	400	6000	S	-	X	-	-	-	-
	A1871 / A1872	Altea 50 Solar io - 14 tpm	640	6000	400	5000	NVT*						
	A4114	Sunea 40DC RTS*	640	5000	400	4000	NVT*						
	A4118 / A4119	RS100 Solar IO*	640	6000	400	5000	NVT*						
	A1684	Harol Solar Pure 50 - 12 tpm	820	6000	400	5000	NVT*						

S: Standaard
X: Optioneel

* standaard voor Coolscreen Solar (motor met batterij en zonnepaneel)
** Bij hoogtes > 4000 mm wijzigt de minimale breedte : 770 ➡ 820, 720 ➡ 770, 710 ➡ 790, 670 ➡ 690

- witte of zwarte motorkabel : het belangrijkste verschil tussen beide is de UV bestendigheid en de mechanische weerstand. In het algemeen mag het zwarte RRF snoer zichtbaar en buiten toegepast worden en moet het witte VVF snoer binnen geplaatst worden of buiten, beschermd in een elektra buis.
- De regelknoppen van de motor (LT50 & LS40) zijn steeds gemakkelijk bereikbaar.
- Voor groepsbedieningen en automatisering: zie Harol domotica-catalogus.
- Opgelet: De motoren hebben een looptijd van ± 4 minuten, daarna gaan ze over in thermische veiligheid. (zie handleiding motor).

Solar bediening

SOLAR SCREEN = COOLSCREEN MET SOLAR-MOTOR + BATTERIJ + ZONNEPANEEL

	ALTEA 50 SOLAR IO		RS100 SOLAR IO - 6/10 NM (A4118)	RS100 SOLAR IO - 15/20 NM (A4119)	HAROL SOLAR PURE
	6/10 NM (A1871)	15 NM (A1872)			
MOTOR					
Type motor	Altea 50 Solar io	Altea 50 Solar io	RS100 Silensio IO	RS100 Silensio IO	Harol Solar Pure
Motorkracht	6/10 Nm	15 Nm	6/12 Nm	15/20 Nm -	10/20 Nm
Snelheid	14 tpm	14 tpm	12 tpm	12 tpm	12 tpm
Diameter	Ø 50	Ø 50	Ø 50	Ø 50	Ø 50
Spanning	12 V DC	12 V DC	12 V DC	12 V DC	12 V DC
Beschermingsklasse	IP44	IP44	IP44	IP44	IP65
ZONNEPANEEL					
Type paneel	Monokristallijn	Monokristallijn (2x)	Monokristallijn	Monokristallijn	Monokristallijn
Afmetingen	470x60x6 mm	470x60x6 mm (2x)	370x60x6mm	500x60x6 mm	62 x 600 x 4 mm
Vermogen	3,2 W	2 x 3,2 W	2,5 W	5,8 W	5 W
Lifetime	> 20 jaar	> 20 jaar	> 20 jaar	> 20 jaar	> 20 jaar
Beschermingsklasse	X4	X4	X4	X4	IP65
BATTERIJ					
Type batterij	NiMH	NiMH	NiMH	NiMH	Li-on
Afmetingen	340x23 mm	430x23 mm	340x23 mm	595x23 mm	ingebouwd in motor
Voltage	9,6 V DC	16,8 V DC	9,6 V DC	16,8 V DC	-
Capaciteit	2,2 Ah	2,2 Ah	2,2 Ah	2,2 Ah	-
Kabellengte	10 cm	10 cm	10 cm	10 cm	-
Laadtijd	max. 3,5 u	max. 3,5 u	max. 3,5 u	max. 3,5 u	-
Beschermingsklasse	IPX4	IPX4	IPX4	IPX4	-
GARANTIE					
	7 jaar	7 jaar	7 jaar	7 jaar	5 jaar
	SOMFY SOLAR App GET IN ON Google Play / Download on the App Store				

Garantie

- Bij een noordelijke oriëntatie wordt 1 cyclus per dag gegarandeerd.
- Bij montage dient de batterij aan de motor gekoppeld te worden.
- Zorg ervoor dat het zonlicht toegang heeft tot het zonnepaneel bij plaatsing van het screen!

Stangbediening:

- **Zelfremmend wormwielmechanisme.**
  - Mechanisme steeds aan de binnenzijde. Met overbrengingsverhouding 1:4.
  - Met ingebouwde eindbegrenzer (belet het verkeerd oprollen van het doek).
  - Minimale breedte = 400 mm.
  - Enkel binnen te plaatsen.

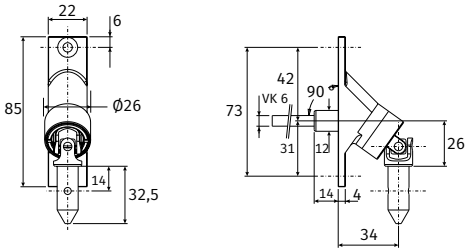

Doorvoer 90°

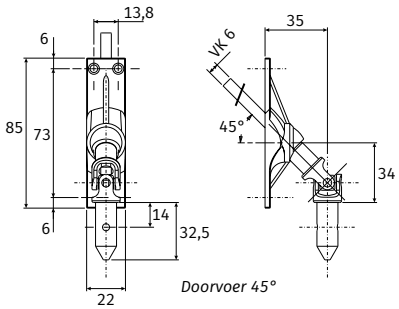

Doorvoer 45°

- **Oogwindwerk**

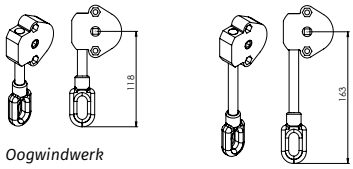

Oogwindwerk

MEERVOUDIGE SCREENS

COOLSCREEN 8 | COOLSCREEN 8 Plus | COOLSCREEN 8 Solar | COOLSCREEN 7 | COOLSCREEN 7 Solar

‣ Mogelijkheid om te werken met 1 kast voor 2 of 3 doekdelen

- DVC: bij Coolscreen 8 wordt deze voorzien van middengeleider(s) (811).
- DVS: bij Coolscreen 8 komen 2 geleiders voor , met een tussenruimte van max. 500 mm. Bij gekoppelde DVS is de minimum tussenruimte 104 mm.

‣ Maximum 6m kastbreedte
‣ Mogelijk met 1, 2 of 3 bedieningen

- minimale breedte per deel afhankelijk van bediening
- maximale totale breedte per bediening:
  - **zie tabellen met oprolgegevens.**
  - **stang en elektrische bediening koppelbaar tot 6m.**
- middenbediening mogelijk bij meerdere bedieningen.
- bediening bij voorkeur plaatsen aan de zijde van het grootste doek.

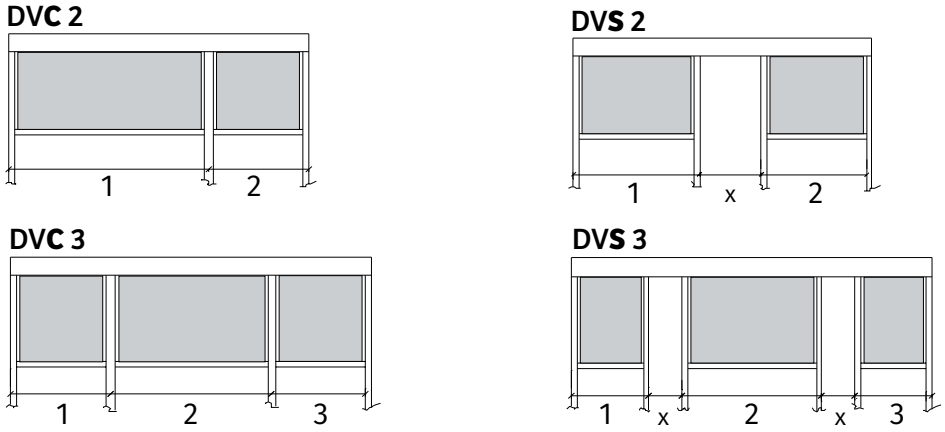

KASTVERLENGING

COOLSCREEN 8 | COOLSCREEN 8 Plus | COOLSCREEN 8 Solar | COOLSCREEN 8 Led | COOLSCREEN 7

‣ Indien om esthetische redenen de kast moet worden verlengd, Keuze uit volgende kastverlengingen

- (**A**) Valse kastverlenging (min. 40 mm, max 300 mm) ➡ bedieningsuitgang blijft standaard en de kast wordt verlengd en afgesloten door een console zonder pin.

- (**B**) Open valse kastverlenging (min 40 mm, max 300 mm) ➡ bedieningsuitgang blijft standaard en de kast wordt verlengd, maar niet afgesloten door een console.

CS-BOX / CS-BOX PLUS

COOLSCREEN 8 | COOLSCREEN 8 Plus | COOLSCREEN 7

‣ CS-Box = afgewerkte lege screenkast zonder geleiders, onderlat en bediening

- bestaande uit :
  - ► **EEN ACHTERZIJDE**
  - ► **EEN KASTDEKSEL**
  - ► **ZIJCONSOLES ZONDER PIN. (STANDAARD)**
- puur estetisch.
- mogelijk in drie kastmaten. (90, 110 & 135 en alle kleuren)
- ophanging met montagebeugels. (aantal montagebeugels ➡ zie p. 8 *"MONTAGEBEUGELS"*)
- niet ombouwbaar !
- mogelijke opties :
  - **A461 Extra muur-plafondbeugels**
  - **A3681 Weglaten van standaard voorziene muur-plafondbeugels**
  - **A3554 U-profiel 10x10x10x1.5 mm - horizontaal gemonteerd op achterzijde kast**
  - **A3675 U-profiel 10x10x10x1.5 mm - vertikaal gemonteerd op achterzijde kast**
  - **A2421 Hoekprofiel 30x20x2 voor kast**
  - **A2504 Zijconsoles met pen voor CS-BOX**

BEDIENINGSUITGANGEN

		O			A			E/H [1]			B			K			G			M			ZA			ZB		
		90	110	135	90	110	135	90	110	135	90	110	135	90	110	135	90	110	135	90	110	135	90	110	135	90	110	135
Type 2 & 5	Motor	X	X	X	X	X	X	X	X	X							X	X	X				X	X	X	X	X	X
	Stangmechaniek 90° (*)	X	X	X	X	X	X																					
	Stangmechaniek 45° (*)	X	X	X	X	X	X																					
	Oogwindwerk (*)																			O	O	O						
	Solar (antenne)																											
Type 1	Motor				X	X	X	X	X	X	X	X	X	X	X	X	X	X	X				X	X	X	X	X	X
	Stangmechaniek 90° (*)																											
	Stangmechaniek 45° (*)																											
	Oogwindwerk (*)																			O	O	O						
	Solar (antenne)																											

(*) De stangmechanieken en het oogwindwerk is enkel mogelijk bij vierkante kasten. .

Coolscreen 8 Solar

GEEN BEDIENINGSUITGANGEN

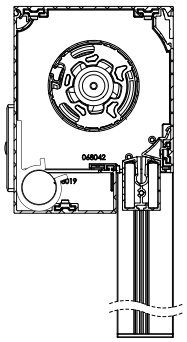

Coolscreen 8

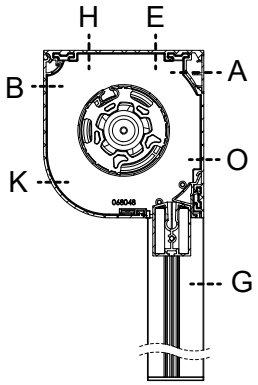

Coolscreen Stang

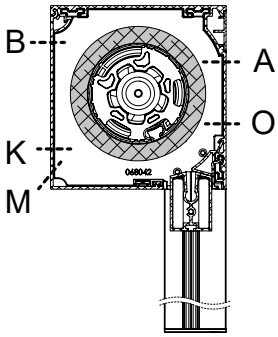

X	mogelijk
X	mogelijk, maar niet rechtsreeks op de kast
X	in ophangkanaal, afgedekt met kastafwerkprofiel
X	enkel mogelijk bij vierkante kasten
O	groot oogwindwerk (art. nr. 45061), géén Plus-deksel mogelijk !
X	mogelijk, maar zonder doorvoertule
[1]	enkel mogelijk bij binnenplaatsing

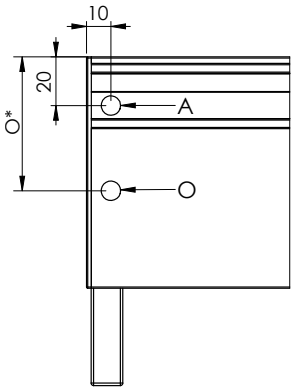

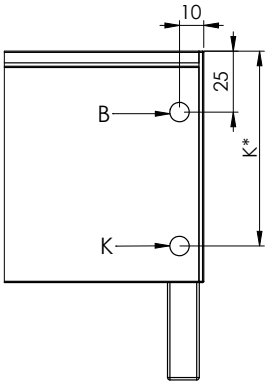

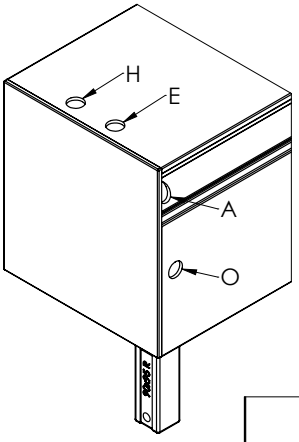

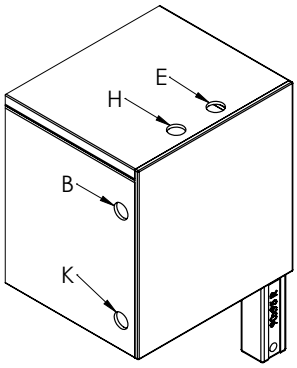

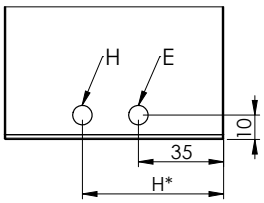

KAST - CAISSON - BOX	A	O*	E	H*	B	K*
90x95mm	20	55	35	58	25	80
110x115mm	20	75	35	78	25	100
135x140mm	20	100	35	103	25	125

DOEKEN

Op de COOLSCREEN kunnen verschillende doeken toegepast worden. Er is keuze tussen de volgende kwaliteiten:

	SOLTIS 86	SOLTIS 92	BLACK OUT B92	SERGE 5%	SERGE 1%	SOLTIS 7635	BLOCKOUT LUNAR	FLEXLIGHT LODGE 6002	CRISTAL CLEAR
BASISMATERIAAL	Polyester	Polyester	Polyester	Glasvezel	Glasvezel	Glasvezel	Glasvezel	Polyester	Polyester
GEWICHT (G/M²)	380	420	650	535	620	515	660	630	610
DIKTE (MM)	0,43	0,45	0,60	0,55	0,80	0,73	0,78	0,55	0,50
BRANDKLASSE EN 13501-1	B-s2,d0	B-s2,d0	B-s2,d0	C-s3,d0	C-s3,d0	C-s3,d0	-	B-s2,d0	-
BRANDKLASSE NFP 92503 (F)	M1	M1	M2	M1	M1	M1	-	M2	M2
ROLBREEDTE (MM)	1770 / 2670	1770 / 2670	1770	1900 / 2700 / 3200**	2700	3200	2100	2600	1400
OPENINGSFACTOR	14%	3%	0%	5%	1%	5%	0%	0%	0%
GTOT*	0,15 - 0,22	0,05 - 0,15	0,02 - 0,05	0,01 - 0,10	0,05 - 0,09	0,04 - 0,08	0,02 -0,09	-	-
RAAMDOEKEN	-	-	-	X	X	-	-	X	X
BAANRICHTING	Horizontaal								
VERWERKING	Gelast								

* Deze waarde geeft aan hoeveel (warmte)straling het glas tegenhoudt.
Hoe lager de Gtotq-waarde, hoe meer warmtestraling van de zon het doek en het glas tegenhouden.
** Standaard is de rolbreedte 2700mm. Indien men een rolbreedte van 3200mm wenst, gelieve dit door te geven aan klantendienst.

1. Soltis 86 of Soltis 92 weefsel

- Doorzichtig en lichtremmend weefsel:
  - ✓ **bestaande uit Polyesterdraden:**
  - ✓ **onder grote spanning uitgerekt.**
- gefixeerd met een Plastisol-laag.
- Het weefsel is tweezijdig gevernist: biedt een uitstekende bescherming tegen de uv-stralingen
  - ✓ **maakt het doek vuilafstotend.**
- Bij de tweekleurige doeken komt de aluzijde steeds aan de buitenzijde of zichtzijde.
- **Opgelet! Screens met hoogtes groter dan 1500/2400 mm worden voorzien van een horizontale lasnaad!**

2. Black out weefsel

- Ondoorzichtig, verduisterend weefsel:
  - ✓ **bestaande uit Polyesterdraden:**
  - ✓ **onder grote spanning uitgerekt**
  - ✓ **gefixeerd met een Plastisol-laag.**
- **Opgelet! Screens met hoogtes groter dan 1430 mm worden voorzien van een horizontale lasnaad!**
- Doek kan zowel binnen als buiten gebruikt worden.
- **Verduisteringsfilm zit bij ieder montagetype aan de kant van het venster.**
- Indien buitenplaatsing is het mogelijk dat onder invloed van windbelasting de onderlat en het doek een beetje kunnen opwaaien, waardoor geen 100% verduistering gegarandeerd kan worden.
- Voor de Black out doeken worden de ritsen aan de raamzijde op het doek gelast.

3. Serge 600 of 1% weefsel

- Doorzichtig en lichtremmend weefsel
- Geweven met glasvezeldraden:
  - ✓ **vooraf omhuld met kunststof op basis van polyvinylchloride.**
  - ✓ **gekleurd in de massa.**
  - ✓ **gefixeerd met een Plastisol-laag.**
- De frontzijde of de rechterzijde van het doek komt aan de buitenzijde of zichtzijde.
- **Opgelet! Voor doeken van Serge 600 worden screens met hoogtes groter dan 1630/2430/2930 mm voorzien van een horizontale lasnaad, voor doeken van Serge 1% is dit vanaf hoogtes groter dan 2430 mm.**

4. Soltis 7635 weefsel

- Doorzichtig en lichtremmend weefsel
- Geweven met glasvezeldraden:
  - ✓ **vooraf omhuld met kunststof op basis van polyvinylchloride.**
  - ✓ **gekleurd in de massa.**
  - ✓ **gefixeerd met een Plastisol-laag.**
- De frontzijde of de rechterzijde van het doek komt aan de buitenzijde of zichtzijde.

5. Blockout Lunar weefsel

- Ondoorzichtig, verduisterend weefsel bestaande uit geweven glasvezeldraden en aan de achterzijde een verduisterende folie.
- De glasvezeldraden worden vooraf omhuld met kunststof op basis van polyvinylcloride, gekleurd in de massa en gefixeerd met een Plastisol-laag.
- Doek kan zowel binnen als buiten gebruikt worden.
- Verduisteringsfilm zit bij ieder montagetype standaard aan de kant van het venster.
- Indien buitenplaatsing is het mogelijk dat onder invloed van windbelasting de onderlat en het doek een beetje kunnen opwaaien, waardoor géén 100% verduistering gegarandeerd kan worden.
- Voor de Block out Lunar doeken worden de ritsen aan de raamzijde op het doek gelast.

6. Flexlight Lodge 6002

- Ondoorzichtig, lichtdoorlatend weefsel:
  - ✓ **bestaande uit mazenweefsel van Polyesterdraden, onder spanning uitgerekt**
  - ✓ **voorzien van een matte pvc-coating aan beide zijden**
- **Opgelet! Screens met hoogtes groter dan 2400 mm worden voorzien van een horizontale lasnaad.**

7. Cristal Clear

- Volledig doorzichtig, niet-lichtremmend weefsel:
  - ✓ **is een transparante pvc-film**
- **Opgelet! Screens met hoogtes groter dan 1400 mm worden voorzien van een horizontale lasnaad!**

UITVOERING ZOOM VAN EEN DOEK EN DRAAIEN VAN HET DOEK VIA OPTIE A490

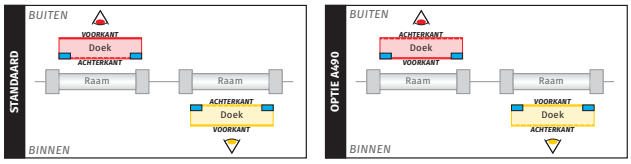

Legende

* Voorkant bij Serge 5% / Serge 1% / Soltis 7635
* Alu-zijde bij Soltis tweekleurige doeken
* Soltiszijde bij Black out
* Serge 600-zijde bij Block out Lunar

* Achterkant bij Serge 5% / Serge 1% / Soltis 7635
* Kleurzijde bij Soltis tweekleurige doeken
* Foliezijde bij Black out
* Foliezijde bij Block out Lunar

versterkingsband / Rits

COOLSCREEN 8 LED

- De verlichting van de Coolscreen LED bestaat uit een LED strip, een voeding (230 V AC – 24 V DC) en eventueel een ontvanger. De voeding en eventueel RTS of IO ontvanger bevinden zich in het kastdeksel.
- De LED strip wordt in de uitsparing van het kastdeksel gekleefd en wordt voorzien over de volledige breedte van de Coolscreen. Op de beide uiteindes kan een stukje minder sterk verlicht worden, afhankelijk van de kniplengte van de LED strip.
- De LED strip werkt op 24V en 9,6 W/m.
- De verlichting is bedoeld als sfeerverlichting, de kleur van de LED is wit. (600 Lumen/meter – 3000 K)
- De uitsparing van het kastdeksel wordt afgewerkt met een witte diffuser.
- De bediening van de LED verlichting werkt onafhankelijk van de bediening van de Coolscreen.

Bediening

Er bestaan 3 mogelijke opties voor de bediening van de LED verlichting :

1. **Standaard LED (optie A2659)**

   Er is een voedingskabel voorzien die op een bedieningsknop kan aangesloten worden.

2. **LED met RTS bediening (optie A2660)**

   De verlichting is te bedienen met alle RTS bedieningen.

3. **LED met dimbare IO bediening (optie A2662)**

   De verlichting is te bedienen met Smoove IO bedieningen.

BESTELBON

Voor digitale tekeningen of meer technische informatie kan u terecht op de “Harol portal”

Contacteer onze marketingafdeling voor inloggegevens, of registreer online via de website **harol.com**

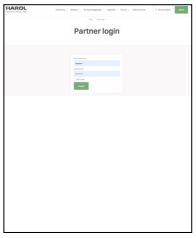

TECHNISCHE TEKENINGEN

Coolscreen 8 S 90x95

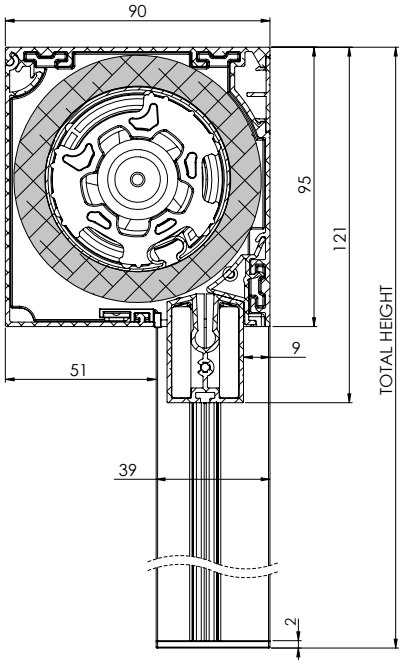

Coolscreen 8 S 110x115

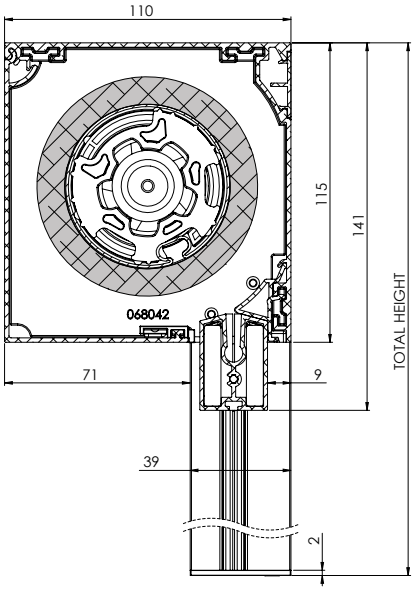

Coolscreen 8 S 135x140

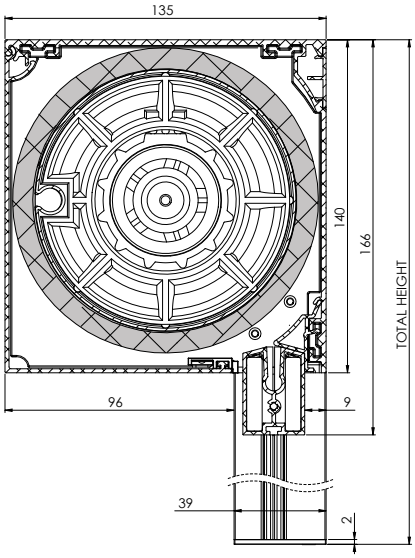

Coolscreen 8 R 90x95

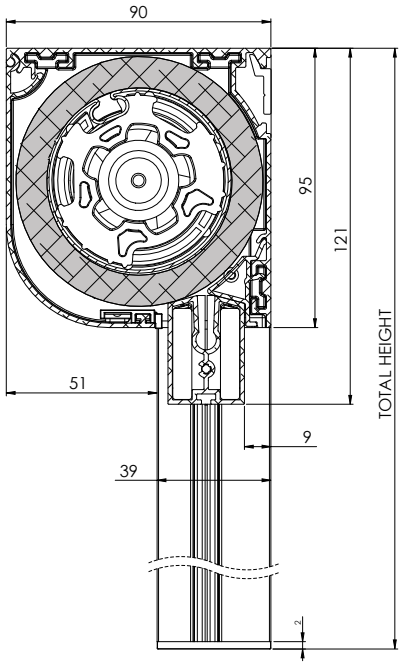

Coolscreen 8 R 110x115

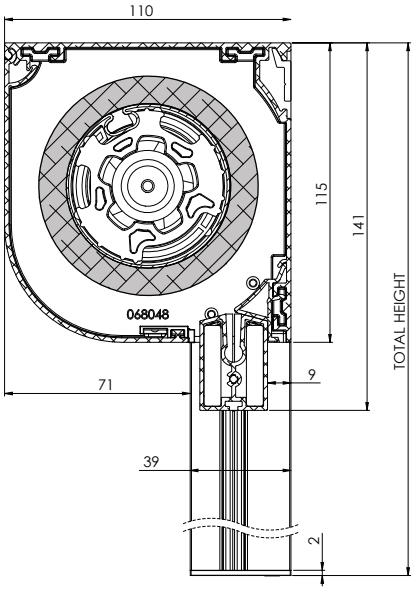

Coolscreen 8 R 135x140

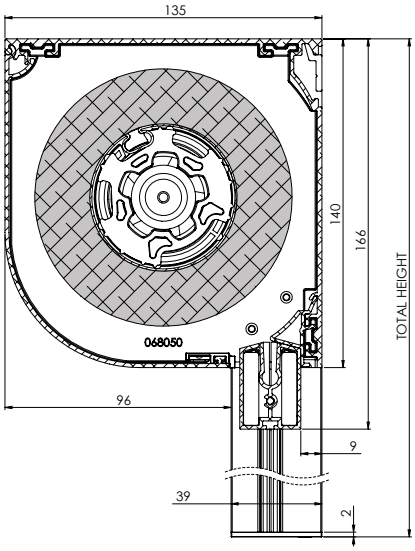

Coolscreen 8 Plus 90x123

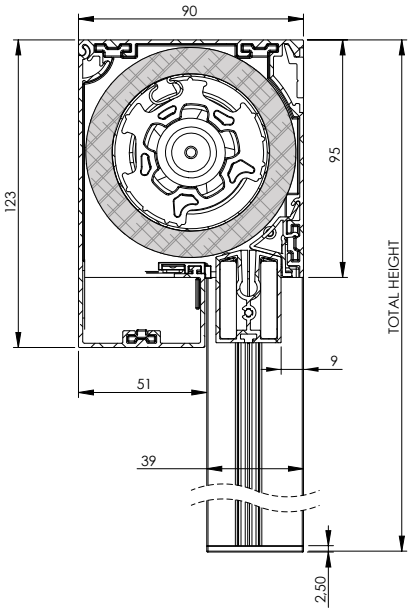

Coolscreen 8 Plus 110x143

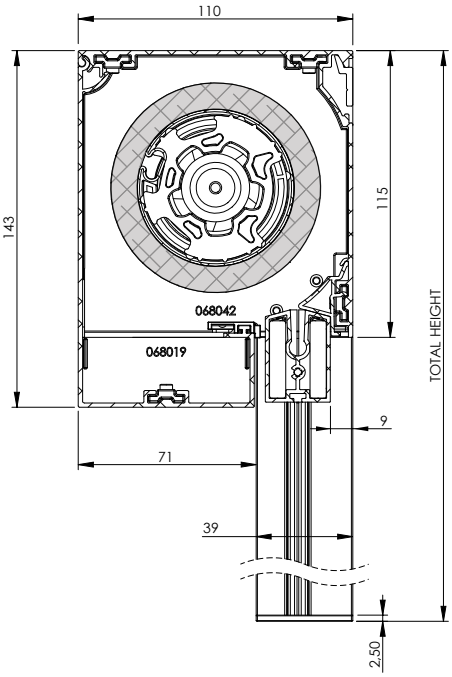

Coolscreen Plus 8 135x168

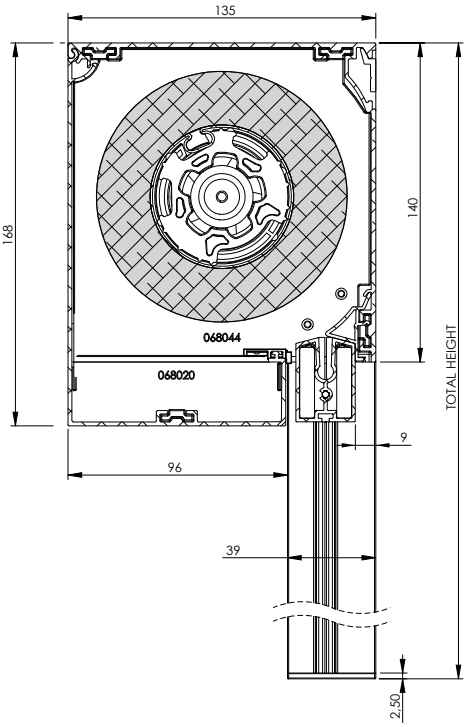

Coolscreen 8 Solar 90x123

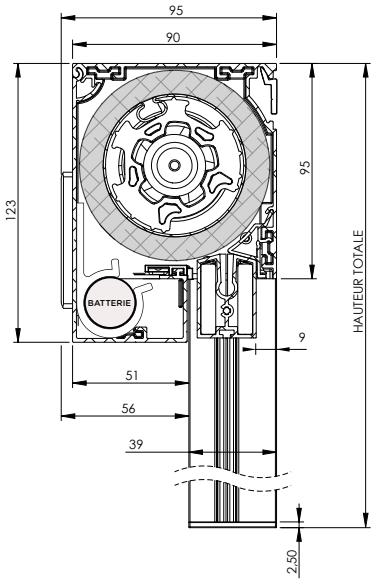

Coolscreen 8 Solar 110x143

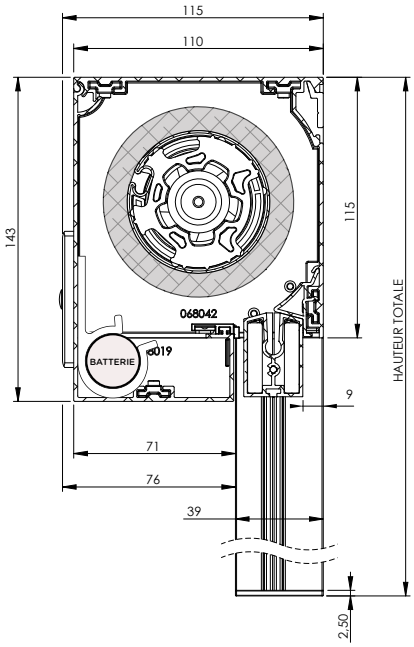

Coolscreen 8 Led 90x123

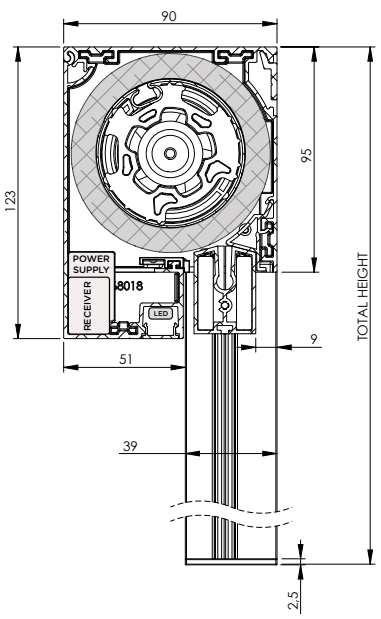

Coolscreen Led 8 110x143

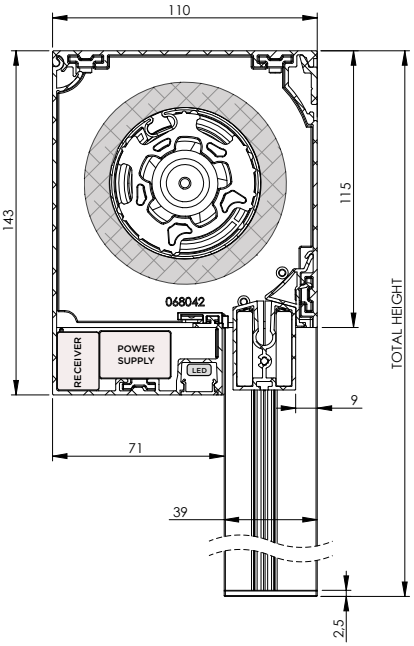

Coolscreen 8 Led 135x168

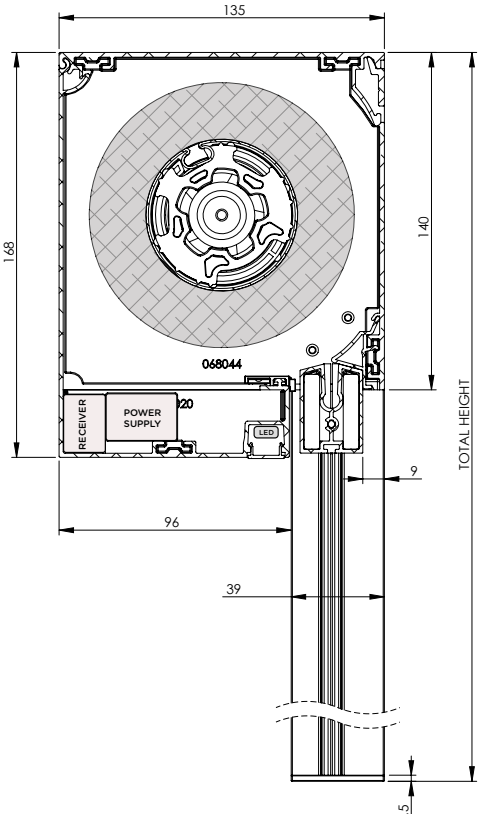

Coolscreen 7 90x95

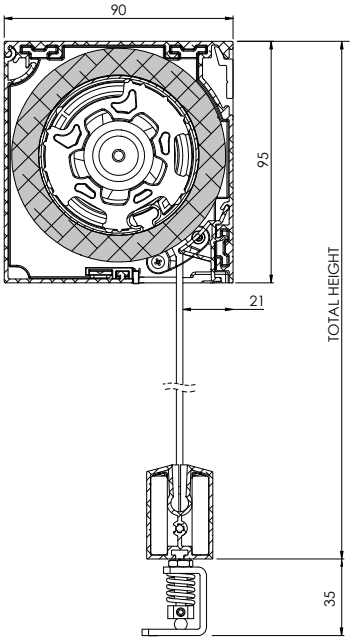

Coolscreen 7 110x115

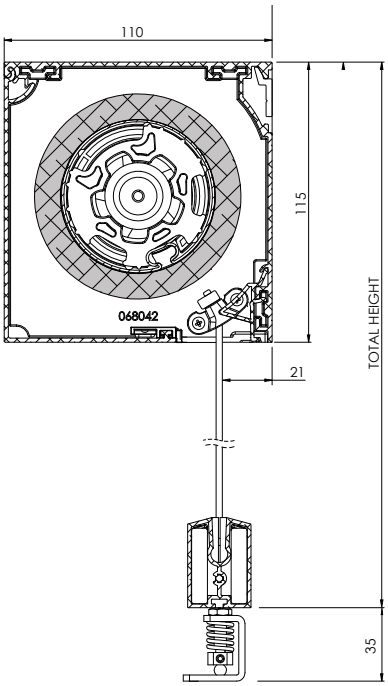

Coolscreen 7 135x140

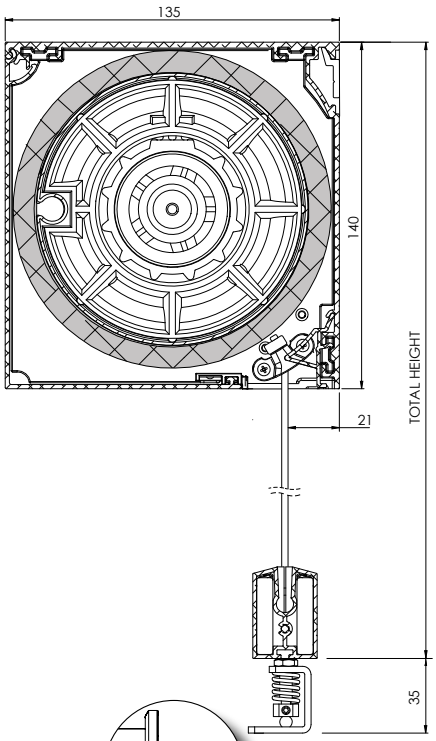

RUIMTE VOORZIEN BIJ MONTAGE MUURBEUGEL (*mm*)

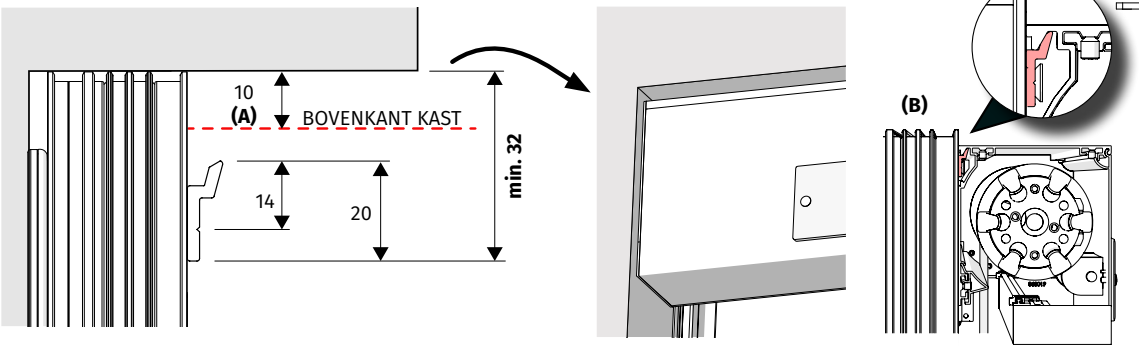

POSITIE MONTAGEBEUGEL (*mm*)

COOLSCREEN 8 | COOLSCREEN 8 Plus | COOLSCREEN 8 Solar | COOLSCREEN 8 Led | COOLSCREEN 7

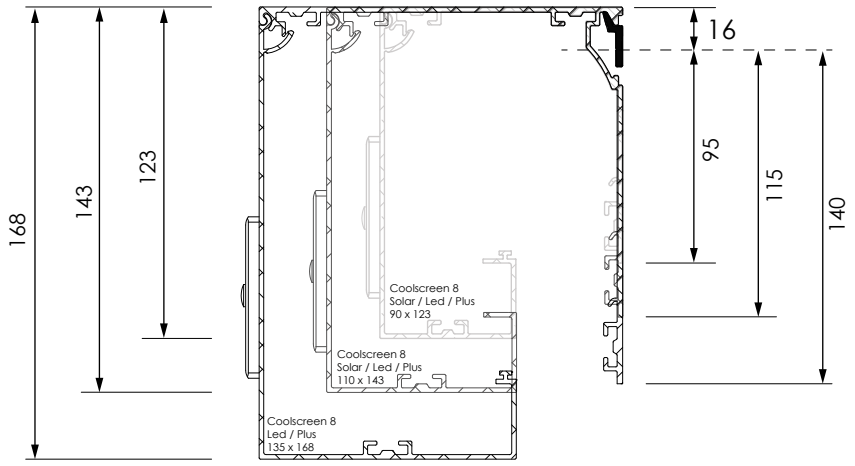

POSITIE ONDERLAT (*mm*)

COOLSCREEN 8

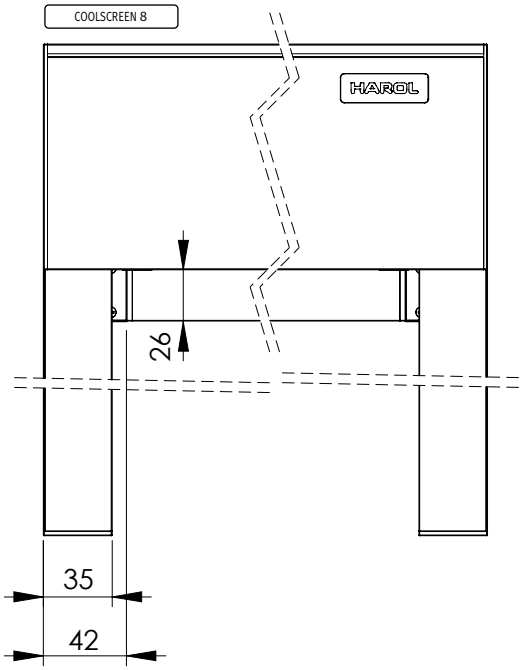

COOLSCREEN 7

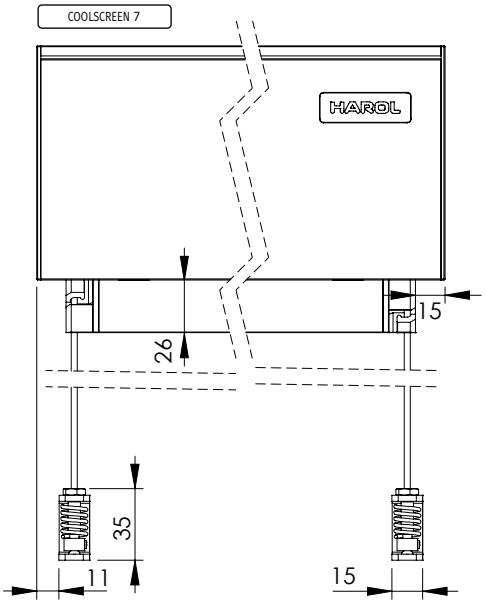

COOLSCREEN 7

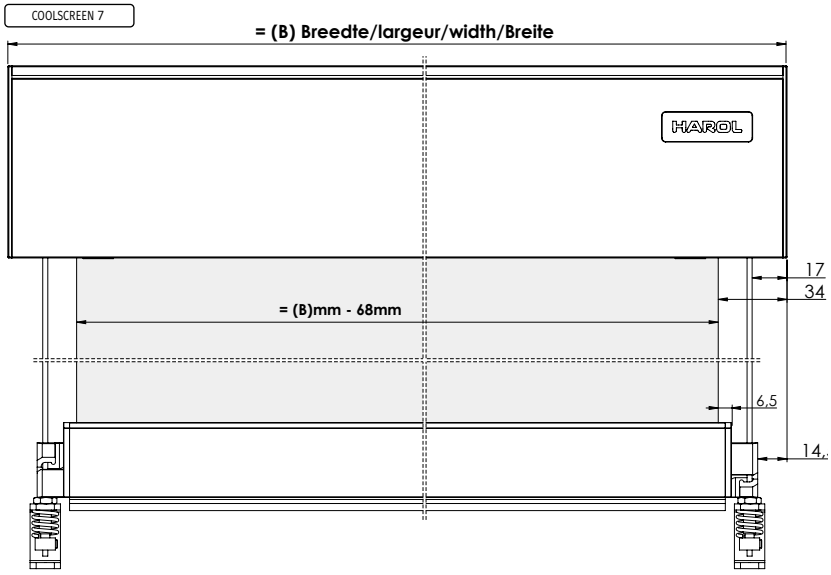

POSITIE DOEK (*mm*)

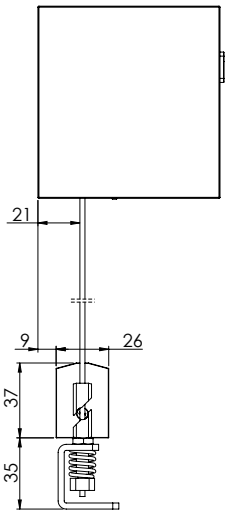

RUIMTE VOORZIEN OM KAST TE OPENEN (*mm*)

COOLSCREEN 8
COOLSCREEN 7

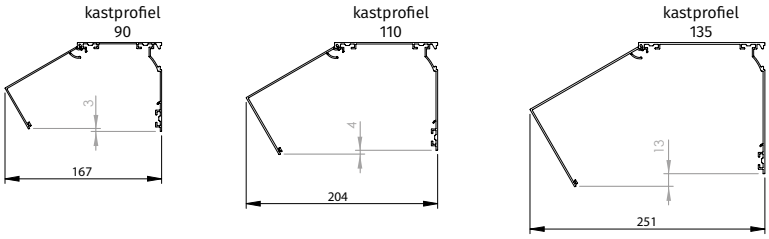

COOLSCREEN 8
COOLSCREEN 7

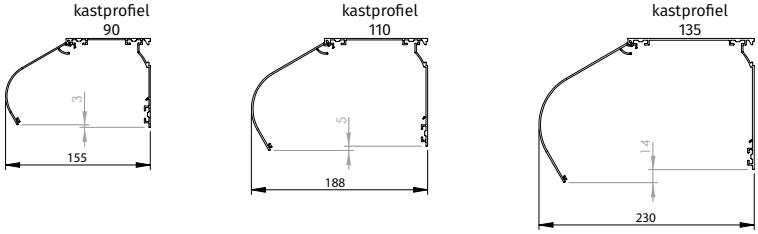

COOLSCREEN 8 Led
COOLSCREEN 8 Plus
COOLSCREEN 8 Solar

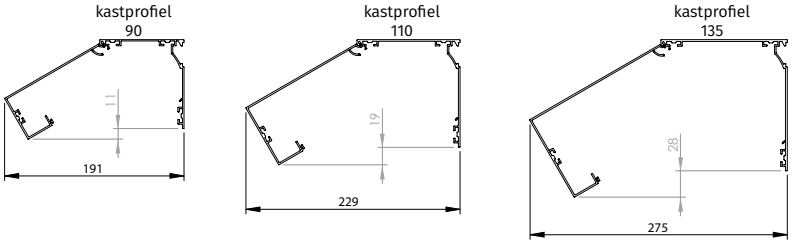

POSITIE PLAFONDBEUGEL (*mm*)

COOLSCREEN 8 | COOLSCREEN 8 Plus | COOLSCREEN 8 Solar | COOLSCREEN 8 Led | COOLSCREEN 7 | COOLSCREEN 7 Solar

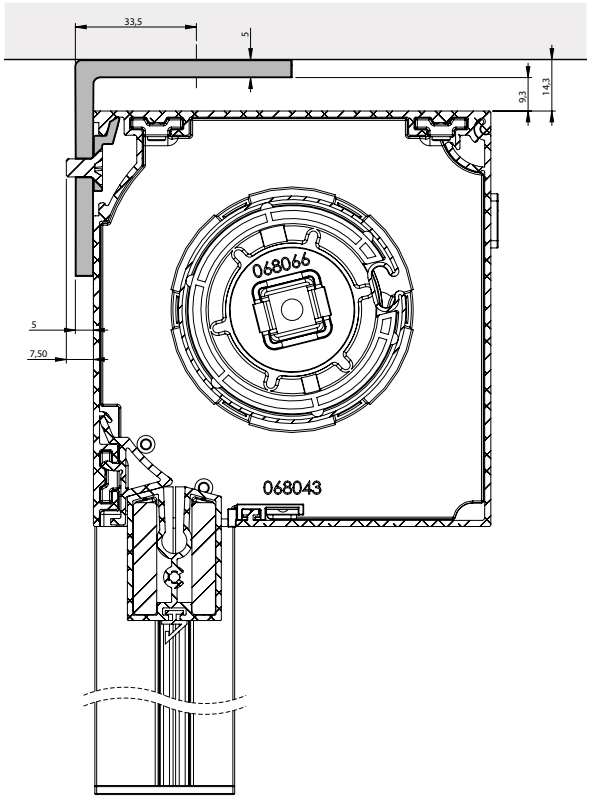

DOEK : **SOLTIS**
BEDIENING : **Motor IO-50 (Standaard)**
AS : Ø63 - Ø85 - Ø95

KAST ▶**CS8** : **90x95 - 110x115 - 135x140**
▶CS8 PLUS / CS8 LED : 90x123 - 110x143 - 135x168

SOLTIS

SOLTIS

Breedte (mm)

Solar 10Nm

Solar 20Nm

Solar 15 Nm

Hoogte (mm)	575-629	630-700	800	900	1000	2000	2600	2700	2800	2900	3000	3100	3200	3300	3400	3500	3600	3700	3800	3900	4000	4100	4200	4300	4400	4500	4600	4700	4800	4900	5000	5100	5200	5300	5400	5500	5600
400	63	63	63	63	63	63	63	63	63	63	63	63	63	63	63	63	63	85	85	85	85	85	85	85	85	85	85	85	85	85	95	95	95	95	95	95	95
1000	63	63	63	63	63	63	63	63	63	63	63	63	63	63	63	63	63	85	85	85	85	85	85	85	85	85	85	85	85	85	95	95	95	95	95	95	95
1100	63	63	63	63	63	63	63	63	63	63	63	63	63	63	63	63	63	85	85	85	85	85	85	85	85	85	85	85	85	85	95	95	95	95	95	95	95
1400	63	63	63	63	63	63	63	63	63	63	63	63	63	63	63	63	85	85	85	85	85	85	85	85	85	85	85	85	85	85	95	95	95	95	95	95	
1500	63	63	63	63	63	63	63	63	63	63	63	63	63	63	63	63	85	85	85	85	85	85	85	85	85	85	85	85	85	85	95	95	95	95	95	95	
1600	63	63	63	63	63	63	63	63	63	63	63	63	63	63	63	63	85	85	85	85	85	85	85	85	85	85	85	85	85	85	95	95	95	95	95	95	
1700	63	63	63	63	63	63	63	63	63	63	63	63	63	63	63	63	85	85	85	85	85	85	85	85	85	85	85	85	85	95	95	95	95	95	95	95	
1900	63	63	63	63	63	63	63	63	63	63	63	63	63	63	63	63	85	85	85	85	85	85	85	85	85	85	85	85	85	95	95	95	95	95	95	95	
2000	63	63	63	63	63	63	63	63	63	63	63	63	63	63	63	63	85	85	85	85	85	85	85	85	85	85	85	85	85	95	95	95	95	95	95		
2100	63	63	63	63	63	63	63	63	63	63	63	63	63	63	63	85	85	85	85	85	85	85	85	85	85	85	85	85	85	95	95	95	95	95	95		
2200	63	63	63	63	63	63	63	63	63	63	63	63	63	63	63	85	85	85	85	85	85	85	85	85	85	85	85	85	85	95	95	95	95	95	95		
2300	63	63	63	63	63	63	63	63	63	63	63	63	63	63	63	85	85	85	85	85	85	85	85	85	85	85	85	85	95	95	95	95	95	95	95		
2400	63	63	63	63	63	63	63	63	63	63	63	63	63	63	63	85	85	85	85	85	85	85	85	85	85	85	85	85	95	95	95	95	95	95	95		
2500	63	63	63	63	63	63	63	63	63	63	63	63	63	63	63	85	85	85	85	85	85	85	85	85	85	85	85	85	95	95	95	95	95	95	95		
2600	63	63	63	63	63	63	63	63	63	63	63	63	63	63	63	85	85	85	85	85	85	85	85	85	85	85	85	85	95	95	95	95	95	95			
2700	63	63	63	63	63	63	63	63	63	63	63	63	63	63	63	85	85	85	85	85	85	85	85	85	85	85	85	85	95	95	95	95	95	95			
2800	63	63	63	63	63	63	63	63	63	63	63	63	63	63	63	85	85	85	85	85	85	85	85	85	85	85	85	85	95	95	95	95	95	95			
2900	63	63	63	63	63	63	63	63	63	63	63	63	63	63	85	85	85	85	85	85	85	85	85	85	85	85	85	85	95	95	95	95	95	95			
3000	63	63	63	63	63	63	63	63	63	63	63	63	63	63	85	85	85	85	85	85	85	85	85	85	85	85	85	85	95	95	95	95	95	95			
3100	63	63	63	63	63	63	63	63	63	63	63	63	63	63	85	85	85	85	85	85	85	85	85	85	85	85	85	95	95	95	95	95	95	95			
3200	63	63	63	63	63	63	63	63	63	63	63	63	63	63	85	85	85	85	85	85	85	85	85	85	85	85	85	95	95	95	95	95	95	95			
3300	63	63	63	63	63	63	63	63	63	63	63	63	63	63	85	85	85	85	85	85	85	85	85	85	85	85	85	95	95	95	95	95	95				
3400	63	63	63	63	63	63	63	63	63	63	63	63	63	63	85	85	85	85	85	85	85	85	85	85	85	85	85	95	95	95	95	95	95				
3500	63	63	63	63	63	63	63	63	63	63	63	63	63	63	85	85	85	85	85	85	85	85	85	85	85	85	85	95	95	95	95	95	95				
3600	63	63	63	63	63	63	63	63	63	63	63	63	63	63	85	85	85	85	85	85	85	85	85	85	85	85	85	95	95	95	95	95	95				
3700	63	63	63	63	63	63	63	63	63	63	63	63	63	63	85	85	85	85	85	85	85	85	85	85	85	85	85	95	95	95	95	95	95				
3800	63	63	63	63	63	63	63	63	63	63	63	63	63	85	85	85	85	85	85	85	85	85	85	85	85	85	85	95	95	95	95	95	95				
3900	63	63	63	63	63	63	63	63	63	63	63	63	63	85	85	85	85	85	85	85	85	85	85	85	85	85	95	95	95	95	95	95	95				
4000	63	63	63	63	63	63	63	63	63	63	63	63	63	85	85	85	85	85	85	85	85	85	85	85	85	85	95	95	95	95	95	95	95				
4100		63	63	63	63	63	63	63	63	63	63	63	63	85	85	85	85	85	85	85	85	85	85	85	85	85	95	95	95	95	95	95					
4200		63	63	63	63	63	63	63	63	63	63	63	63	85	85	85	85	85	85	85	85	85	85	85	85	85	95	95	95	95	95	95					
4300		63	63	63	63	63	63	63	63	63	63	63	63	85	85	85	85	85	85	85	85	85	85	85	85	85	95	95	95	95	95	95					
4400		63	63	63	63	63	63	63	63	63	63	63	63	85	85	85	85	85	85	85	85	85	85	85	85	85	95	95	95	95	95	95					
4500		63	63	63	63	63	63	63	63	63	63	63	63	85	85	85	85	85	85	85	85	85	85	85	85	85	95	95	95	95	95	95					
4600		63	63	63	63	63	63	63	63	63	63	63	63	85	85	85	85	85	85	85	85	85	85	85	85	85	95	95	95	95	95	95					
4700		63	63	63	63	63	63	63	63	63	63	63	63	85	85	85	85	85	85	85	85	85	85	85	85	85	95	95	95	95	95	95					
4800		63	63	63	63	63	63	63	63	63	63	63	85	85	85	85	85	85	85	85	85	85	85	85	85	95	95	95	95	95	95						
4900			63	63	63	63	63	63	63	63	63	63	85	85	85	85	85	85	85	85	85	85	85	85	85	95	95	95	95	95							
5000			63	63	63	63	63	63	63	63	63	63	85	85	85	85	85	85	85	85	85	85	85	85	85	95	95	95	95								
5100			63	63	63	63	63	63	63	63	63	63	85	85	85	85	85	85	85	85	85	85	85	85	85	95	95	95									
5200			63	63	63	63	63	63	63	63	63	63	85	85	85	85	85	85	85	85	85	85	85	85	85	95	95										
5300			63	63	63	63	63	63	63	63	63	63	85	85	85	85	85	85	85	85	85	85	85	85	85	95											
5400			63	63	63	63	63	63	63	63	63	63	85	85	85	85	85	85	85	85	85	85	85	85	85												
5500			63	63	63	63	63	63	63	63	63	63	85	85	85	85	85	85	85	85	85	85	85	85													
5600			63	63	63	63	63	63	63	63	63	63	85	85	85	85	85	85	85	85	85	85	85														
5700				63	63	63	63	63	63	63	63	63	85	85	85	85	85	85	85	85	85	85	85														
5800				63	63	63	63	63	63	63	63	63	85	85	85	85	85	85	85	85	85	85															
5900				63	63	63	63	63	63	63	63	63	85	85	85	85	85	85	85	85	85																
6000				63	63	63	63	63	63	63	63	85	85	85	85	85	85	85	85	85	85																

Solar 10Nm

Solar 15-20Nm

KAST 90X95/125
KAST 110X115/143
KAST 135X140/168

GEEN ONDERLAT MOGELIJK
63 GEEN IO-BEDIENING MOGELIJK

GRENS VOOR 10 NM SOLAR
GRENS VOOR 15 NM SOLAR
GRENS VOOR 20 NM SOLAR

OPROLLINGSTABELLEN COOLSCREEN 8 / PLUS / LED

DOEK : **SOLTIS**
BEDIENING : **Stangbediening**
AS : Ø63 - Ø85 - Ø95

KAST ▶CS8 : 90x95 - 110x115 - 135x140
▶CS8 PLUS / CS8 LED : 90x123 - 110x143 - 135x168

SOLTIS

SOLTIS

Hoogte \ Breedte	400	500	600	700	800	1000	1400	1500	1600	1700	1800	1900	2000	2100	2200	3000	3200	3300	3400	3500	3600	3700	3800	3900	4000	4100	4200	4300	4400	4500	4600	4700	4800	4900	5000	5100	5300	5400	5500
400	63	63	63	63	63	63	63	63	63	63	63	63	63	63	63	63	63	63	63	63	63	85	85	85	85	85	85	85	85	85	85	85	85	85	95	95	95	95	95
1000	63	63	63	63	63	63	63	63	63	63	63	63	63	63	63	63	63	63	63	63	63	85	85	85	85	85	85	85	85	85	85	85	85	85	95	95	95	95	95
1100	63	63	63	63	63	63	63	63	63	63	63	63	63	63	63	63	63	63	63	63	63	85	85	85	85	85	85	85	85	85	85	85	85	85	95	95	95		
1200	63	63	63	63	63	63	63	63	63	63	63	63	63	63	63	63	63	63	63	63	63	85	85	85	85	85	85	85	85	85	85	85	85	85	95				
1300	63	63	63	63	63	63	63	63	63	63	63	63	63	63	63	63	63	63	63	63	63	85	85	85	85	85	85	85	85	85	85	85	85	85					
1400	63	63	63	63	63	63	63	63	63	63	63	63	63	63	63	63	63	63	63	63	85	85	85	85	85	85	85	85	85	85	85	85	85	85					
1600	63	63	63	63	63	63	63	63	63	63	63	63	63	63	63	63	63	63	63	63	85	85	85	85	85	85	85	85	85	85	85	85	85	85					
1700	63	63	63	63	63	63	63	63	63	63	63	63	63	63	63	63	63	63	63	63	85	85	85	85	85	85	85	85	85	85	85	85	85						
1800	63	63	63	63	63	63	63	63	63	63	63	63	63	63	63	63	63	63	63	63	85	85	85	85	85	85	85	85	85	85	85	85	85						
1900	63	63	63	63	63	63	63	63	63	63	63	63	63	63	63	63	63	63	63	63	85	85	85	85	85	85	85	85	85	85	85								
2000	63	63	63	63	63	63	63	63	63	63	63	63	63	63	63	63	63	63	63	63	85	85	85	85	85	85	85	85	85										
2100	63	63	63	63	63	63	63	63	63	63	63	63	63	63	63	63	63	63	63	85	85	85	85	85	85	85	85												
2200	63	63	63	63	63	63	63	63	63	63	63	63	63	63	63	63	63	63	63	85	85	85	85	85	85	85													
2300	63	63	63	63	63	63	63	63	63	63	63	63	63	63	63	63	63	63	63	85	85	85	85	85															
2400		63	63	63	63	63	63	63	63	63	63	63	63	63	63	63	63	63	63	85	85	85	85																
2500		63	63	63	63	63	63	63	63	63	63	63	63	63	63	63	63	63	63	85	85																		
2600		63	63	63	63	63	63	63	63	63	63	63	63	63	63	63	63	63	63	85																			
2700		63	63	63	63	63	63	63	63	63	63	63	63	63	63	63	63	63	63																				
2800		63	63	63	63	63	63	63	63	63	63	63	63	63	63	63	63	63	63																				
2900		63	63	63	63	63	63	63	63	63	63	63	63	63	63	63	63	63																					
3000		63	63	63	63	63	63	63	63	63	63	63	63	63	63	63	63	63																					
3300		63	63	63	63	63	63	63	63	63	63	63	63	63	63	63	63	63																					
3400			63	63	63	63	63	63	63	63	63	63	63	63	63	63	63	63																					
3700			63	63	63	63	63	63	63	63	63	63	63	63	63	63	63	63																					
3800			63	63	63	63	63	63	63	63	63	63	63	63	63	63	63																						
4000			63	63	63	63	63	63	63	63	63	63	63	63	63	63	63																						
4100			63	63	63	63	63	63	63	63	63	63	63	63	63	63	63																						
4200			85	85	85	85	85	85	85	85	85	85	85	85																									
4300				85	85	85	85	85	85	85	85	85	85																										
4500				85	85	85	85	85	85	85	85	85	85																										
4600				85	85	85	85	85	85	85	85	85																											
4900				85	85	85	85	85	85	85	85	85																											
5000				85	85	85	85	85	85	85	85																												
5200				85	85	85	85	85	85	85	85																												
5300					85	85	85	85	85	85	85																												
5400					85	85	85	85	85	85																													
5500					95	95	95	95																															
5900					95	95	95	95																															
6000					95	95	95																																

KAST 90X95/125
KAST 110X115/143
KAST 135X140/168
GEEN ONDERLAT MOGELIJK

DOEK : **SERGE 5%**
BEDIENING : **Motor IO-50 (Standaard)**
AS : Ø63 - Ø85 - Ø95

KAST ▶CS8 : 90x95 - 110x115 - 135x140
▶CS8 PLUS / CS8 LED : 90x123 - 110x143 - 135x168

SERGE 5%

SERGE 5%

Breedte

Solar 10Nm

Solar 20Nm

Solar 15 Nm

Hoogte	575-629	630-700	800	900	1000	2000	3000	3300	3400	3500	3600	3700	3800	3900	4000	4100	4200	4300	4400	4500	4600	4700	4800	4900	5000	5100	5200	5300	5400	5500	5600	5700	5800	5900	6000
400	63	63	63	63	63	63	63	63	63	63	63	63	63	63	63	85	85	85	85	85	85	85	85	85	85	85	85	85	85	85	95	95	95	95	95
1000	63	63	63	63	63	63	63	63	63	63	63	63	63	63	63	85	85	85	85	85	85	85	85	85	85	85	85	85	85	85	95	95	95	95	95
1100	63	63	63	63	63	63	63	63	63	63	63	63	63	63	63	85	85	85	85	85	85	85	85	85	85	85	85	85	85	85	95	95	95	95	95
1200	63	63	63	63	63	63	63	63	63	63	63	63	63	63	63	85	85	85	85	85	85	85	85	85	85	85	85	85	85	95	95	95	95	95	95
1300	63	63	63	63	63	63	63	63	63	63	63	63	63	63	63	85	85	85	85	85	85	85	85	85	85	85	85	85	85	95	95	95	95	95	95
1400	63	63	63	63	63	63	63	63	63	63	63	63	63	63	63	85	85	85	85	85	85	85	85	85	85	85	85	85	85	95	95	95	95	95	95
1500	63	63	63	63	63	63	63	63	63	63	63	63	63	63	85	85	85	85	85	85	85	85	85	85	85	85	85	85	85	95	95	95	95	95	95
1600	63	63	63	63	63	63	63	63	63	63	63	63	63	63	85	85	85	85	85	85	85	85	85	85	85	85	85	85	85	95	95	95	95	95	95
1700	63	63	63	63	63	63	63	63	63	63	63	63	63	63	85	85	85	85	85	85	85	85	85	85	85	85	85	85	95	95	95	95	95	95	95
1800	63	63	63	63	63	63	63	63	63	63	63	63	63	63	85	85	85	85	85	85	85	85	85	85	85	85	85	85	95	95	95	95	95	95	95
1900	63	63	63	63	63	63	63	63	63	63	63	63	63	63	85	85	85	85	85	85	85	85	85	85	85	85	85	85	95	95	95	95	95	95	95
2000	63	63	63	63	63	63	63	63	63	63	63	63	63	85	85	85	85	85	85	85	85	85	85	85	85	85	85	85	95	95	95	95	95	95	95
2100	63	63	63	63	63	63	63	63	63	63	63	63	63	85	85	85	85	85	85	85	85	85	85	85	85	85	85	85	95	95	95	95	95	95	95
2200	63	63	63	63	63	63	63	63	63	63	63	63	63	85	85	85	85	85	85	85	85	85	85	85	85	85	85	95	95	95	95	95	95	95	95
2300	63	63	63	63	63	63	63	63	63	63	63	63	63	85	85	85	85	85	85	85	85	85	85	85	85	85	85	95	95	95	95	95	95	95	95
2400	63	63	63	63	63	63	63	63	63	63	63	63	63	85	85	85	85	85	85	85	85	85	85	85	85	85	85	95	95	95	95	95	95	95	95
2500	63	63	63	63	63	63	63	63	63	63	63	63	63	85	85	85	85	85	85	85	85	85	85	85	85	85	85	95	95	95	95	95	95	95	95
2600	63	63	63	63	63	63	63	63	63	63	63	63	85	85	85	85	85	85	85	85	85	85	85	85	85	85	85	95	95	95	95	95	95	95	95
2700	63	63	63	63	63	63	63	63	63	63	63	63	85	85	85	85	85	85	85	85	85	85	85	85	85	85	95	95	95	95	95	95	95	95	95
2800	63	63	63	63	63	63	63	63	63	63	63	63	85	85	85	85	85	85	85	85	85	85	85	85	85	85	95	95	95	95	95	95	95	95	95
2900	63	63	63	63	63	63	63	63	63	63	63	63	85	85	85	85	85	85	85	85	85	85	85	85	85	85	95	95	95	95	95	95	95	95	95
3000	63	63	63	63	63	63	63	63	63	63	63	63	85	85	85	85	85	85	85	85	85	85	85	85	85	85	95	95	95	95	95	95	95	95	95
3100	63	63	63	63	63	63	63	63	63	63	63	63	85	85	85	85	85	85	85	85	85	85	85	85	85	85	95	95	95	95	95	95	95	95	95
3200	63	63	63	63	63	63	63	63	63	63	63	85	85	85	85	85	85	85	85	85	85	85	85	85	85	85	95	95	95	95	95	95	95	95	95
3300	63	63	63	63	63	63	63	63	63	63	63	85	85	85	85	85	85	85	85	85	85	85	85	85	85	95	95	95	95	95	95	95	95	95	95
3400	63	63	63	63	63	63	63	63	63	63	63	85	85	85	85	85	85	85	85	85	85	85	85	85	85	95	95	95	95	95	95	95	95	95	95
3500	63	63	63	63	63	63	63	63	63	63	63	85	85	85	85	85	85	85	85	85	85	85	85	85	85	95	95	95	95	95	95	95	95	95	95
3600	63	63	63	63	63	63	63	63	63	63	63	85	85	85	85	85	85	85	85	85	85	85	85	85	85	95	95	95	95	95	95	95	95	95	95
3700	63	63	63	63	63	63	63	63	63	63	63	85	85	85	85	85	85	85	85	85	85	85	85	85	85	95	95	95	95	95	95	95	95	95	95
3800	63	63	63	63	63	63	63	63	63	63	63	85	85	85	85	85	85	85	85	85	85	85	85	85	85	95	95	95	95	95	95	95	95	95	95
3900	63	63	63	63	63	63	63	63	63	63	85	85	85	85	85	85	85	85	85	85	85	85	85	85	85	95	95	95	95	95	95	95	95	95	95
4000	63	63	63	63	63	63	63	63	63	63	85	85	85	85	85	85	85	85	85	85	85	85	85	85	85	95	95	95	95	95	95	95	95	95	95
4100		63	63	63	63	63	63	63	63	63	85	85	85	85	85	85	85	85	85	85	85	85	85	85	85	95	95	95	95	95	95	95	95	95	
4200		63	63	63	63	63	63	63	63	63	85	85	85	85	85	85	85	85	85	85	85	85	85	85	85	95	95	95	95	95	95	95			
4300		63	63	63	63	63	63	63	63	63	85	85	85	85	85	85	85	85	85	85	85	85	85	85	85	95	95	95	95	95					
4400		63	63	63	63	63	63	63	63	63	85	85	85	85	85	85	85	85	85	85	85	85	85	85	85	95	95	95	95						
4500		63	63	63	63	63	63	63	63	63	85	85	85	85	85	85	85	85	85	85	85	85	85	85	95	95	95	95							
4600		63	63	63	63	63	63	63	63	63	85	85	85	85	85	85	85	85	85	85	85	85	85	85	95	95	95								
4700		63	63	63	63	63	63	63	63	63	85	85	85	85	85	85	85	85	85	85	85	85	85	95	95	95									
4800		63	63	63	63	63	63	63	63	85	85	85	85	85	85	85	85	85	85	85	85	85	85	95	95										
4900			63	63	63	63	63	63	63	85	85	85	85	85	85	85	85	85	85	85	85	85	85												
5000			63	63	63	63	63	63	63	85	85	85	85	85	85	85	85	85	85	85	85	85	85												
5100			63	63	63	63	63	63	63	85	85	85	85	85	85	85	85	85	85	85	85	85													
5200			63	63	63	63	63	63	63	85	85	85	85	85	85	85	85	85	85	85	85														
5300			63	63	63	63	63	63	63	85	85	85	85	85	85	85	85	85	85	85															
5400			63	63	63	63	63	63	63	85	85	85	85	85	85	85	85	85	85																
5500			63	63	63	63	63	63	63	85	85	85	85	85	85	85	85	85																	
5600			63	63	63	63	63	63	63	85	85	85	85	85	85	85	85																		
5700				63	63	63	63	63	85	85	85	85	85	85	85	85	85																		
5800				63	63	63	63	63	85	85	85	85	85	85	85	85																			
5900				63	63	63	63	63	85	85	85	85	85	85	85																				
6000				63	63	63	63	63	85	85	85	85	85	85	85																				

Solar 10Nm

Solar 15-20Nm

KAST 90X95/125
KAST 110X115/143
KAST 135X140/168

GEEN ONDERLAT MOGELIJK
63 GEEN IO-BEDIENING MOGELIJK

GRENS VOOR 10 NM SOLAR
GRENS VOOR 15 NM SOLAR
GRENS VOOR 20 NM SOLAR

DOEK : **SERGE 5%**
BEDIENING : **Stangbediening**
AS : Ø63 - Ø85 - Ø95

KAST ▶CS8 : 90x95 - 110x115 - 135x140
▶CS8 PLUS / CS8 LED : 90x123 - 110x143 - 135x168

SERGE 5%

SERGE 5%

Hoogte \ Breedte	400	500	600	700	800	1000	1200	1300	1500	1600	1700	1800	1900	2000	2700	2800	2900	3000	3100	3200	3300	3400	3500	3600	3700	3800	3900	4000	4100	4200	4300	4400	4500	4600	4800	4900	5000	5100	5300	5400	5500
400	63	63	63	63	63	63	63	63	63	63	63	63	63	63	63	63	63	63	63	63	63	63	63	63	63	63	63	63	85	85	85	85	85	85	85	85	85	85	85	85	85
1000	63	63	63	63	63	63	63	63	63	63	63	63	63	63	63	63	63	63	63	63	63	63	63	63	63	63	63	63	85	85	85	85	85	85	85	85	85	85	85	85	85
1100	63	63	63	63	63	63	63	63	63	63	63	63	63	63	63	63	63	63	63	63	63	63	63	63	63	63	63	63	85	85	85	85	85	85	85	85	85	85	85	85	85
1200	63	63	63	63	63	63	63	63	63	63	63	63	63	63	63	63	63	63	63	63	63	63	63	63	63	63	63	63	85	85	85	85	85	85	85	85	85	85	85	85	
1300	63	63	63	63	63	63	63	63	63	63	63	63	63	63	63	63	63	63	63	63	63	63	63	63	63	63	63	63	85	85	85	85	85	85	85	85	85	85	85		
1400	63	63	63	63	63	63	63	63	63	63	63	63	63	63	63	63	63	63	63	63	63	63	63	63	63	63	63	63	85	85	85	85	85	85	85	85	85				
1500	63	63	63	63	63	63	63	63	63	63	63	63	63	63	63	63	63	63	63	63	63	63	63	63	63	63	63	85	85	85	85	85	85	85	85						
1600	63	63	63	63	63	63	63	63	63	63	63	63	63	63	63	63	63	63	63	63	63	63	63	63	63	63	63	85	85	85	85	85	85								
1700	63	63	63	63	63	63	63	63	63	63	63	63	63	63	63	63	63	63	63	63	63	63	63	63	63	63	63	85	85	85	85										
1800	63	63	63	63	63	63	63	63	63	63	63	63	63	63	63	63	63	63	63	63	63	63	63	63	63	63	63	85	85												
1900	63	63	63	63	63	63	63	63	63	63	63	63	63	63	63	63	63	63	63	63	63	63	63	63	63	63	63	85													
2000	63	63	63	63	63	63	63	63	63	63	63	63	63	63	63	63	63	63	63	63	63	63	63	63	63	63															
2300	63	63	63	63	63	63	63	63	63	63	63	63	63	63	63	63	63	63	63	63	63	63	63	63	63	63															
2400		63	63	63	63	63	63	63	63	63	63	63	63	63	63	63	63	63	63	63	63	63	63	63	63	63															
2500		63	63	63	63	63	63	63	63	63	63	63	63	63	63	63	63	63	63	63	63	63	63	63	63	63															
2600		63	63	63	63	63	63	63	63	63	63	63	63	63	63	63	63	63	63	63	63	63	63	63	63																
3000		63	63	63	63	63	63	63	63	63	63	63	63	63	63	63	63	63	63	63	63	63	63	63	63																
3100		63	63	63	63	63	63	63	63	63	63	63	63	63	63	63	63	63	63	63	63	63	63	63	63																
3200		63	63	63	63	63	63	63	63	63	63	63	63	63	63	63	63	63	63	63	63	63	63	63																	
3300		63	63	63	63	63	63	63	63	63	63	63	63	63	63	63	63	63	63	63	63	63	63	63																	
3400			63	63	63	63	63	63	63	63	63	63	63	63	63	63	63	63	63	63	63	63	63	63																	
3500			63	63	63	63	63	63	63	63	63	63	63	63	63	63	63	63	63	63	63	63	63	63																	
3600			63	63	63	63	63	63	63	63	63	63	63	63	63	63	63	63	63	63	63	63	63																		
3700			63	63	63	63	63	63	63	63	63	63	63	63	63	63	63	63	63	63	63	63																			
3800			63	63	63	63	63	63	63	63	63	63	63	63	63	63	63	63	63	63																					
3900			63	63	63	63	63	63	63	63	63	63	63	63	63	63	63	63	63																						
4000			63	63	63	63	63	63	63	63	63	63	63	63	63	63	63	63																							
4100			63	63	63	63	63	63	63	63	63	63	63	63	63	63	63																								
4200			63	63	63	63	63	63	63	63	63	63	63	63	63	63																									
4300				63	63	63	63	63	63	63	63	63	63	63	63																										
4400				85	85	85	85	85	85	85	85	85																													
4600				85	85	85	85	85	85	85	85	85																													
4700				85	85	85	85	85	85	85	85																														
4900				85	85	85	85	85	85	85	85																														
5000				85	85	85	85	85	85	85																															
5200				85	85	85	85	85	85	85																															
5300					85	85	85	85	85	85																															
5400					85	85	85	85	85	85																															
5500					85	85	85	85	85																																
5600					85	85	85	85	85																																
5700					95	95	95																																		
6000					95	95	95																																		

KAST 90X95/125
KAST 110X115/143
KAST 135X140/168
GEEN ONDERLAT MOGELIJK

DOEK : **SERGE 1%**
BEDIENING : **Motor IO-50 (Standaard)**
AS : Ø63 - Ø85 - Ø95
KAST ▶CS8 : 90x95 - 110x115 - 135x140
▶CS8 PLUS / CS8 LED : 90x123 - 110x143 - 135x168

SERGE 1%

SERGE 1%

Breedte

Solar 10Nm

Solar 20Nm

Solar 15 Nm

Hoogte	575-629	630-700	800	900	1000	2000	2500	2600	2700	2800	2900	3000	3100	3200	3300	3400	3500	3600	3700	3800	3900	4000	4100	4200	4300	4400	4500	4600	4700	4800	4900	5000	5100	5200
400	63	63	63	63	63	63	63	63	63	63	63	63	63	63	63	85	85	85	85	85	85	85	85	85	85	85	85	85	95	95	95	95	95	95
1000	63	63	63	63	63	63	63	63	63	63	63	63	63	63	63	85	85	85	85	85	85	85	85	85	85	85	85	85	95	95	95	95	95	95
1100	63	63	63	63	63	63	63	63	63	63	63	63	63	63	85	85	85	85	85	85	85	85	85	85	85	85	85	95	95	95	95	95	95	95
1300	63	63	63	63	63	63	63	63	63	63	63	63	63	63	85	85	85	85	85	85	85	85	85	85	85	85	85	95	95	95	95	95	95	
1400	63	63	63	63	63	63	63	63	63	63	63	63	63	63	85	85	85	85	85	85	85	85	85	85	85	85	85	95	95	95	95	95	95	
1500	63	63	63	63	63	63	63	63	63	63	63	63	63	85	85	85	85	85	85	85	85	85	85	85	85	85	95	95	95	95	95	95		
1700	63	63	63	63	63	63	63	63	63	63	63	63	63	85	85	85	85	85	85	85	85	85	85	85	85	85	95	95	95	95	95	95		
1800	63	63	63	63	63	63	63	63	63	63	63	63	63	85	85	85	85	85	85	85	85	85	85	85	85	95	95	95	95	95	95			
1900	63	63	63	63	63	63	63	63	63	63	63	63	63	85	85	85	85	85	85	85	85	85	85	85	85	95	95	95	95	95	95			
2000	63	63	63	63	63	63	63	63	63	63	63	63	85	85	85	85	85	85	85	85	85	85	85	85	85	95	95	95	95	95	95			
2100	63	63	63	63	63	63	63	63	63	63	63	63	85	85	85	85	85	85	85	85	85	85	85	85	85	95	95	95	95	95				
2200	63	63	63	63	63	63	63	63	63	63	63	63	85	85	85	85	85	85	85	85	85	85	85	85	85	95	95	95	95	95				
2300	63	63	63	63	63	63	63	63	63	63	63	63	85	85	85	85	85	85	85	85	85	85	85	85	95	95	95	95	95	95				
2400	63	63	63	63	63	63	63	63	63	63	63	63	85	85	85	85	85	85	85	85	85	85	85	85	95	95	95	95	95	95				
2500	63	63	63	63	63	63	63	63	63	63	63	85	85	85	85	85	85	85	85	85	85	85	85	85	95	95	95	95	95	95				
2600	63	63	63	63	63	63	63	63	63	63	63	85	85	85	85	85	85	85	85	85	85	85	85	85	95	95	95	95	95					
2700	63	63	63	63	63	63	63	63	63	63	63	85	85	85	85	85	85	85	85	85	85	85	85	95	95	95	95	95	95					
2900	63	63	63	63	63	63	63	63	63	63	63	85	85	85	85	85	85	85	85	85	85	85	85	95	95	95	95	95	95					
3000	63	63	63	63	63	63	63	63	63	63	63	85	85	85	85	85	85	85	85	85	85	85	85	95	95	95	95	95						
3100	63	63	63	63	63	63	63	63	63	63	85	85	85	85	85	85	85	85	85	85	85	85	85	95	95	95	95	95						
3200	63	63	63	63	63	63	63	63	63	63	85	85	85	85	85	85	85	85	85	85	85	85	95	95	95	95	95	95						
3400	63	63	63	63	63	63	63	63	63	63	85	85	85	85	85	85	85	85	85	85	85	85	95	95	95	95	95	95						
3500	63	63	63	63	63	63	63	63	63	63	85	85	85	85	85	85	85	85	85	85	85	85	95	95	95	95	95							
3700	63	63	63	63	63	63	63	63	63	63	85	85	85	85	85	85	85	85	85	85	85	85	95	95	95	95	95							
3800	63	63	63	63	63	63	63	63	63	85	85	85	85	85	85	85	85	85	85	85	85	95	95	95	95	95	95							
3900	63	63	63	63	63	63	63	63	63	85	85	85	85	85	85	85	85	85	85	85	85	95	95	95	95	95	95							
4000	63	63	63	63	63	63	63	63	63	85	85	85	85	85	85	85	85	85	85	85	85	95	95	95	95	95								
4100		63	63	63	63	63	63	63	63	85	85	85	85	85	85	85	85	85	85	85	85	95	95	95	95	95								
4200		63	63	63	63	63	63	63	63	85	85	85	85	85	85	85	85	85	85	85	85	95	95	95	95	95								
4300		63	63	63	63	63	63	63	63	85	85	85	85	85	85	85	85	85	85	85	85	95	95	95	95	95								
4400		63	63	63	63	63	63	63	63	85	85	85	85	85	85	85	85	85	85	85	95	95	95	95	95	95								
4500		63	63	63	63	63	63	63	63	85	85	85	85	85	85	85	85	85	85	85	95	95	95	95	95	95								
4600		63	63	63	63	63	63	63	85	85	85	85	85	85	85	85	85	85	85	85	95	95	95	95	95									
4700		63	63	63	63	63	63	63	85	85	85	85	85	85	85	85	85	85	85	85	95	95	95	95	95									
4800		63	63	63	63	63	63	63	85	85	85	85	85	85	85	85	85	85	85	85	95	95	95	95	95									
4900			63	63	63	63	63	63	85	85	85	85	85	85	85	85	85	85	85	85	95	95	95	95	95									
5000			63	63	63	63	63	63	85	85	85	85	85	85	85	85	85	85	85	85	95	95	95	95	95									
5100			63	63	63	63	63	63	85	85	85	85	85	85	85	85	85	85	85	95	95	95	95	95	95									
5200			63	63	63	63	63	63	85	85	85	85	85	85	85	85	85	85	85	95	95	95	95	95										
5300			63	63	63	63	63	63	85	85	85	85	85	85	85	85	85	85	85															
5500			63	63	63	63	63	63	85	85	85	85	85	85	85	85	85	85	85															
5600			63	63	63	63	63	85	85	85	85	85	85	85	85	85	85	85	85															
5700				63	63	63	63	85	85	85	85	85	85	85	85	85	85	85	85															
5800				63	63	63	63	85	85	85	85	85	85	85	85	85	85	85																
6000				63	63	63	63	85	85	85	85	85	85	85	85	85	85	85																

Solar 10Nm

Solar 15-20Nm

KAST 90X95/125
KAST 110X115/143
KAST 135X140/168

GEEN ONDERLAT MOGELIJK
63 GEEN IO-BEDIENING MOGELIJK

GRENS VOOR 10 NM SOLAR
GRENS VOOR 15 NM SOLAR
GRENS VOOR 20 NM SOLAR

DOEK : **SERGE 1%**
BEDIENING : **Stangbediening**
AS : Ø63 - Ø85 - Ø95

KAST ▶CS8 : 90x95 - 110x115 - 135x140
▶CS8 PLUS / CS8 LED : 90x123 - 110x143 - 135x168

SERGE 1%

SERGE 1%

Hoogte \ Breedte	400	500	600	700	800	1000	1300	1400	1500	1600	2000	2100	2200	2300	2400	2500	2600	2700	2800	2900	3000	3100	3200	3300	3400	3500	3600	3700	3800	3900	4000	4100	4200	4300	4400	4500	4600
400	63	63	63	63	63	63	63	63	63	63	63	63	63	63	63	63	63	63	63	63	63	63	63	63	85	85	85	85	85	85	85	85	85	85	85	85	85
1000	63	63	63	63	63	63	63	63	63	63	63	63	63	63	63	63	63	63	63	63	63	63	63	63	85	85	85	85	85	85	85	85	85	85	85	85	85
1100	63	63	63	63	63	63	63	63	63	63	63	63	63	63	63	63	63	63	63	63	63	63	63	85	85	85	85	85	85	85	85	85	85	85	85	85	
1300	63	63	63	63	63	63	63	63	63	63	63	63	63	63	63	63	63	63	63	63	63	63	63	85	85	85	85	85	85	85	85	85	85	85	85	85	
1400	63	63	63	63	63	63	63	63	63	63	63	63	63	63	63	63	63	63	63	63	63	63	63	85	85	85	85	85	85	85	85	85	85	85			
1500	63	63	63	63	63	63	63	63	63	63	63	63	63	63	63	63	63	63	63	63	63	63	85	85	85	85	85	85	85	85	85	85					
1600	63	63	63	63	63	63	63	63	63	63	63	63	63	63	63	63	63	63	63	63	63	63	85	85	85	85	85	85	85	85							
1700	63	63	63	63	63	63	63	63	63	63	63	63	63	63	63	63	63	63	63	63	63	63	85	85	85	85	85	85									
1800	63	63	63	63	63	63	63	63	63	63	63	63	63	63	63	63	63	63	63	63	63	63	85	85	85	85											
1900	63	63	63	63	63	63	63	63	63	63	63	63	63	63	63	63	63	63	63	63	63	63	85	85													
2000	63	63	63	63	63	63	63	63	63	63	63	63	63	63	63	63	63	63	63	63	63	85	85														
2100	63	63	63	63	63	63	63	63	63	63	63	63	63	63	63	63	63	63	63	63	63																
2300	63	63	63	63	63	63	63	63	63	63	63	63	63	63	63	63	63	63	63	63	63																
2400		63	63	63	63	63	63	63	63	63	63	63	63	63	63	63	63	63	63	63	63																
2500		63	63	63	63	63	63	63	63	63	63	63	63	63	63	63	63	63	63	63																	
3000		63	63	63	63	63	63	63	63	63	63	63	63	63	63	63	63	63	63	63																	
3100		63	63	63	63	63	63	63	63	63	63	63	63	63	63	63	63	63	63																		
3300		63	63	63	63	63	63	63	63	63	63	63	63	63	63	63	63	63	63																		
3400			63	63	63	63	63	63	63	63	63	63	63	63	63	63	63	63	63																		
3500			63	63	63	63	63	63	63	63	63	63	63	63	63	63	63	63	63																		
3600			63	63	63	63	63	63	63	63	63	63	63	63	63	63	63	63																			
3700			63	63	63	63	63	63	63	63	63	63	63	63	63	63	63																				
3800			63	63	63	63	63	63	63	63	63	63	63	63	63	63																					
3900			63	63	63	63	63	63	63	63	63	63	63	63	63																						
4000			63	63	63	63	63	63	63	63	63	63	63	63																							
4100			63	63	63	63	63	63	63	63	63	63	63																								
4200			63	63	63	63	63	63	63	63	63	63	63																								
4300				63	63	63	63	63	63	63	63	63																									
4400				63	63	63	63	63	63	63	63	63																									
4500				63	63	63	63	63	63	63	63																										
4600				85	85	85	85	85	85																												
4900				85	85	85	85	85	85																												
5000				85	85	85	85	85																													
5200				85	85	85	85	85																													
5300					85	85	85	85																													
5400					85	85	85	85																													
5500					85	85	85																														
5800					85	85	85																														

KAST 90X95/125
KAST 110X115/143
KAST 135X140/168
GEEN ONDERLAT MOGELIJK

DOEK : **BLACKOUT**
BEDIENING : **Motor IO-50 (Standaard)**
AS : Ø63 - Ø85 - Ø95

KAST ▶CS8 : 90x95 - 110x115 - 135x140
▶CS8 PLUS / CS8 LED : 90x123 - 110x143 - 135x168

BLACKOUT

BLACKOUT

Solar 10Nm — Solar 20Nm — Solar 15 Nm — Solar 10Nm — Solar 15-20Nm

	Breedte																																															
Hoogte	600	700	800	900	1000	1100	1200	1300	1400	1500	1600	1700	1800	1900	2000	2100	2200	2300	2400	2500	2600	2700	2800	2900	3000	3100	3200	3300	3400	3500	3600	3700	3800	3900	4000	4100	4200	4300	4400	4500	4600	4700	4800	4900	5000	5100	5200	5300
400	63	63	63	63	63	63	63	63	63	63	63	63	63	63	63	63	63	63	63	63	63	63	63	63	63	63	63	63	63	85	85	85	85	85	85	85	85	85	85	85	85	85	95	95	95	95	95	95
1000	63	63	63	63	63	63	63	63	63	63	63	63	63	63	63	63	63	63	63	63	63	63	63	63	63	63	63	63	63	85	85	85	85	85	85	85	85	85	85	85	85	85	95	95	95	95	95	95
1100	63	63	63	63	63	63	63	63	63	63	63	63	63	63	63	63	63	63	63	63	63	63	63	63	63	63	63	63	63	85	85	85	85	85	85	85	85	85	85	85	85	85	95	95	95	95	95	95
1200	63	63	63	63	63	63	63	63	63	63	63	63	63	63	63	63	63	63	63	63	63	63	63	63	63	63	63	63	85	85	85	85	85	85	85	85	85	85	85	85	85	95	95	95	95	95	95	95
1300	63	63	63	63	63	63	63	63	63	63	63	63	63	63	63	63	63	63	63	63	63	63	63	63	63	63	63	63	85	85	85	85	85	85	85	85	85	85	85	85	85	95	95	95	95	95	95	95
1400	63	63	63	63	63	63	63	63	63	63	63	63	63	63	63	63	63	63	63	63	63	63	63	63	63	63	63	63	85	85	85	85	85	85	85	85	85	85	85	85	85	95	95	95	95	95	95	
1600	63	63	63	63	63	63	63	63	63	63	63	63	63	63	63	63	63	63	63	63	63	63	63	63	63	63	63	63	85	85	85	85	85	85	85	85	85	85	85	85	85	95	95	95	95	95	95	
1700	63	63	63	63	63	63	63	63	63	63	63	63	63	63	63	63	63	63	63	63	63	63	63	63	63	63	63	85	85	85	85	85	85	85	85	85	85	85	85	85	95	95	95	95	95	95	95	
1800	63	63	63	63	63	63	63	63	63	63	63	63	63	63	63	63	63	63	63	63	63	63	63	63	63	63	63	85	85	85	85	85	85	85	85	85	85	85	85	85	95	95	95	95	95	95		
1900	63	63	63	63	63	63	63	63	63	63	63	63	63	63	63	63	63	63	63	63	63	63	63	63	63	63	63	85	85	85	85	85	85	85	85	85	85	85	85	85	95	95	95	95	95	95		
2000	63	63	63	63	63	63	63	63	63	63	63	63	63	63	63	63	63	63	63	63	63	63	63	63	63	63	63	85	85	85	85	85	85	85	85	85	85	85	85	85	95	95	95	95	95	95		
2100	63	63	63	63	63	63	63	63	63	63	63	63	63	63	63	63	63	63	63	63	63	63	63	63	63	63	63	85	85	85	85	85	85	85	85	85	85	85	85	85	95	95	95	95	95	95		
2200	63	63	63	63	63	63	63	63	63	63	63	63	63	63	63	63	63	63	63	63	63	63	63	63	63	63	63	85	85	85	85	85	85	85	85	85	85	85	85	95	95	95	95	95	95	95		
2300	63	63	63	63	63	63	63	63	63	63	63	63	63	63	63	63	63	63	63	63	63	63	63	63	63	63	85	85	85	85	85	85	85	85	85	85	85	85	85	95	95	95	95	95	95			
2400	63	63	63	63	63	63	63	63	63	63	63	63	63	63	63	63	63	63	63	63	63	63	63	63	63	63	85	85	85	85	85	85	85	85	85	85	85	85	85	95	95	95	95	95	95			
2500	63	63	63	63	63	63	63	63	63	63	63	63	63	63	63	63	63	63	63	63	63	63	63	63	63	63	85	85	85	85	85	85	85	85	85	85	85	85	85	95	95	95	95	95	95			
2700	63	63	63	63	63	63	63	63	63	63	63	63	63	63	63	63	63	63	63	63	63	63	63	63	63	63	85	85	85	85	85	85	85	85	85	85	85	85	85	95	95	95	95	95	95			
2800	63	63	63	63	63	63	63	63	63	63	63	63	63	63	63	63	63	63	63	63	63	63	63	63	63	63	85	85	85	85	85	85	85	85	85	85	85	85	95	95	95	95	95	95				
2900	63	63	63	63	63	63	63	63	63	63	63	63	63	63	63	63	63	63	63	63	63	63	63	63	63	63	85	85	85	85	85	85	85	85	85	85	85	85	95	95	95	95	95	95				
3000	63	63	63	63	63	63	63	63	63	63	63	63	63	63	63	63	63	63	63	63	63	63	63	63	63	85	85	85	85	85	85	85	85	85	85	85	85	85	95	95	95	95	95	95				
3200	63	63	63	63	63	63	63	63	63	63	63	63	63	63	63	63	63	63	63	63	63	63	63	63	63	85	85	85	85	85	85	85	85	85	85	85	85	85	95	95	95	95	95	95				
3300	63	63	63	63	63	63	63	63	63	63	63	63	63	63	63	63	63	63	63	63	63	63	63	63	63	85	85	85	85	85	85	85	85	85	85	85	85	85	95	95	95	95	95	95				
3400	63	63	63	63	63	63	63	63	63	63	63	63	63	63	63	63	63	63	63	63	63	63	63	63	63	85	85	85	85	85	85	85	85	85	85	85	85	95	95	95	95	95	95					
3600	63	63	63	63	63	63	63	63	63	63	63	63	63	63	63	63	63	63	63	63	63	63	63	63	63	85	85	85	85	85	85	85	85	85	85	85	85	95	95	95	95	95	95					
3700	63	63	63	63	63	63	63	63	63	63	63	63	63	63	63	63	63	63	63	63	63	63	63	63	63	85	85	85	85	85	85	85	85	85	85	85	85	95	95	95	95	95	95					
3800	63	63	63	63	63	63	63	63	63	63	63	63	63	63	63	63	63	63	63	63	63	63	63	63	85	85	85	85	85	85	85	85	85	85	85	85	85	95	95	95	95	95	95					
3900	63	63	63	63	63	63	63	63	63	63	63	63	63	63	63	63	63	63	63	63	63	63	63	63	85	85	85	85	85	85	85	85	85	85	85	85	85	95	95	95	95	95	95					
4000	63	63	63	63	63	63	63	63	63	63	63	63	63	63	63	63	63	63	63	63	63	63	63	63	85	85	85	85	85	85	85	85	85	85	85	85	85	95	95	95	95	95						
4100		63	63	63	63	63	63	63	63	63	63	63	63	63	63	63	63	63	63	63	63	63	63	63	85	85	85	85	85	85	85	85	85	85	85	85	95	95	95	95	95	95						
4200		63	63	63	63	63	63	63	63	63	63	63	63	63	63	63	63	63	63	63	63	63	63	63	85	85	85	85	85	85	85	85	85	85	85	85	95	95	95	95	95	95						
4300		63	63	63	63	63	63	63	63	63	63	63	63	63	63	63	63	63	63	63	63	63	63	63	85	85	85	85	85	85	85	85	85	85	85	85	95	95	95	95	95	95						
4400		63	63	63	63	63	63	63	63	63	63	63	63	63	63	63	63	63	63	63	63	63	63	63	85	85	85	85	85	85	85	85	85	85	85	85	95	95	95	95	95	95						
4500		63	63	63	63	63	63	63	63	63	63	63	63	63	63	63	63	63	63	63	63	63	63	63	85	85	85	85	85	85	85	85	85	85	85	85	95	95	95	95	95	95						
4600		63	63	63	63	63	63	63	63	63	63	63	63	63	63	63	63	63	63	63	63	63	63	63	85	85	85	85	85	85	85	85	85	85	85	85	95	95	95	95	95							
4700		63	63	63	63	63	63	63	63	63	63	63	63	63	63	63	63	63	63	63	63	63	63	85	85	85	85	85	85	85	85	85	85	85	85	85	95	95	95	95	95							
4800		63	63	63	63	63	63	63	63	63	63	63	63	63	63	63	63	63	63	63	63	63	63	85	85	85	85	85	85	85	85	85	85	85	85	85	95	95	95	95	95							
4900			63	63	63	63	63	63	63	63	63	63	63	63	63	63	63	63	63	63	63	63	63	85	85	85	85	85	85	85	85	85	85	85	85	95	95	95	95	95	95							
5000			63	63	63	63	63	63	63	63	63	63	63	63	63	63	63	63	63	63	63	63	63	85	85	85	85	85	85	85	85	85	85	85	85	95	95	95	95	95	95							
5100			63	63	63	63	63	63	63	63	63	63	63	63	63	63	63	63	63	63	63	63	63	85	85	85	85	85	85	85	85	85	85	85	85	95	95	95	95	95	95							
5200			63	63	63	63	63	63	63	63	63	63	63	63	63	63	63	63	63	63	63	63	63	85	85	85	85	85	85	85	85	85	85	85	85	95	95	95	95	95	95							
5300			63	63	63	63	63	63	63	63	63	63	63	63	63	63	63	63	63	63	63	63	63	85	85	85	85	85	85	85	85	85	85	85	85	95	95	95	95	95								
5400			63	63	63	63	63	63	63	63	63	63	63	63	63	63	63	63	63	63	63	63	63	85	85	85	85	85	85	85	85	85	85	85	85	95	95	95	95									
5500			63	63	63	63	63	63	63	63	63	63	63	63	63	63	63	63	63	63	63	63	63	85	85	85	85	85	85	85	85	85	85	85	85													
5600			63	63	63	63	63	63	63	63	63	63	63	63	63	63	63	63	63	63	63	63	63	85	85	85	85	85	85	85	85	85	85	85	85													
5700				63	63	63	63	63	63	63	63	63	63	63	63	63	63	63	63	63	63	63	63	85	85	85	85	85	85	85	85	85	85	85														
5800				63	63	63	63	63	63	63	63	63	63	63	63	63	63	63	63	63	63	63	85	85	85	85	85	85	85	85	85	85	85	85														
6000				63	63	63	63	63	63	63	63	63	63	63	63	63	63	63	63	63	63	63	85	85	85	85	85	85	85	85	85	85	85	85														

- KAST 90X95/125
- KAST 110X115/143
- KAST 135X140/168
- GEEN ONDERLAT MOGELIJK
- 63 GEEN IO-BEDIENING MOGELIJK
- GRENS VOOR 10 NM SOLAR
- GRENS VOOR 15 NM SOLAR
- GRENS VOOR 20 NM SOLAR

DOEK : **BLACKOUT**
BEDIENING : **Stangbediening**
AS : Ø63 - Ø85 - Ø95

KAST ▶CS8 : 90x95 - 110x115 - 135x140
▶CS8 PLUS / CS8 LED : 90x123 - 110x143 - 135x168

BLACKOUT

BLACKOUT

Hoogte \ Breedte	400	500	600	700	800	1000	1300	1400	1500	1600	1700	2000	2100	2200	2300	2400	2500	2600	2700	2800	2900	3000	3100	3200	3300	3400	3500	3600	3700	3800	3900	4000	4100	4200	4400	4500	4600	4700
400	63	63	63	63	63	63	63	63	63	63	63	63	63	63	63	63	63	63	63	63	63	63	63	63	63	63	85	85	85	85	85	85	85	85	85	85	85	85
1000	63	63	63	63	63	63	63	63	63	63	63	63	63	63	63	63	63	63	63	63	63	63	63	63	63	63	85	85	85	85	85	85	85	85	85	85	85	85
1100	63	63	63	63	63	63	63	63	63	63	63	63	63	63	63	63	63	63	63	63	63	63	63	63	63	63	85	85	85	85	85	85	85	85	85	85	85	85
1200	63	63	63	63	63	63	63	63	63	63	63	63	63	63	63	63	63	63	63	63	63	63	63	63	63	85	85	85	85	85	85	85	85	85	85	85	85	
1300	63	63	63	63	63	63	63	63	63	63	63	63	63	63	63	63	63	63	63	63	63	63	63	63	63	85	85	85	85	85	85	85	85	85	85	85	85	
1400	63	63	63	63	63	63	63	63	63	63	63	63	63	63	63	63	63	63	63	63	63	63	63	63	63	85	85	85	85	85	85	85	85	85	85			
1500	63	63	63	63	63	63	63	63	63	63	63	63	63	63	63	63	63	63	63	63	63	63	63	63	63	85	85	85	85	85	85	85	85					
1600	63	63	63	63	63	63	63	63	63	63	63	63	63	63	63	63	63	63	63	63	63	63	63	63	63	85	85	85	85	85	85							
1700	63	63	63	63	63	63	63	63	63	63	63	63	63	63	63	63	63	63	63	63	63	63	63	63	85	85	85	85	85									
1800	63	63	63	63	63	63	63	63	63	63	63	63	63	63	63	63	63	63	63	63	63	63	63	63	85	85	85											
1900	63	63	63	63	63	63	63	63	63	63	63	63	63	63	63	63	63	63	63	63	63	63	63	63	85	85												
2000	63	63	63	63	63	63	63	63	63	63	63	63	63	63	63	63	63	63	63	63	63	63	63	63														
2200	63	63	63	63	63	63	63	63	63	63	63	63	63	63	63	63	63	63	63	63	63	63	63	63														
2300	63	63	63	63	63	63	63	63	63	63	63	63	63	63	63	63	63	63	63	63	63	63	63															
2400		63	63	63	63	63	63	63	63	63	63	63	63	63	63	63	63	63	63	63	63	63	63															
2900		63	63	63	63	63	63	63	63	63	63	63	63	63	63	63	63	63	63	63	63	63	63															
3000		63	63	63	63	63	63	63	63	63	63	63	63	63	63	63	63	63	63	63	63	63																
3300		63	63	63	63	63	63	63	63	63	63	63	63	63	63	63	63	63	63	63	63	63																
3400			63	63	63	63	63	63	63	63	63	63	63	63	63	63	63	63	63	63	63	63																
3500			63	63	63	63	63	63	63	63	63	63	63	63	63	63	63	63	63	63	63																	
3600			63	63	63	63	63	63	63	63	63	63	63	63	63	63	63	63	63	63																		
3700			63	63	63	63	63	63	63	63	63	63	63	63	63	63	63	63	63																			
3800			63	63	63	63	63	63	63	63	63	63	63	63	63	63	63	63																				
3900			63	63	63	63	63	63	63	63	63	63	63	63	63	63	63																					
4000			63	63	63	63	63	63	63	63	63	63	63	63	63	63																						
4100			63	63	63	63	63	63	63	63	63	63	63	63	63																							
4200			63	63	63	63	63	63	63	63	63	63	63	63																								
4300				63	63	63	63	63	63	63	63	63	63	63																								
4400				63	63	63	63	63	63	63	63	63	63																									
4500				63	63	63	63	63	63	63	63	63																										
4600				85	85	85	85	85	85	85																												
4700				85	85	85	85	85	85																													
5000				85	85	85	85	85	85																													
5100				85	85	85	85	85																														
5200				85	85	85	85	85																														
5300					85	85	85	85																														
5400					85	85	85	85																														
5500					85	85	85																															
5800					85	85	85																															

KAST 90X95/125
KAST 110X115/143
KAST 135X140/168
GEEN ONDERLAT MOGELIJK

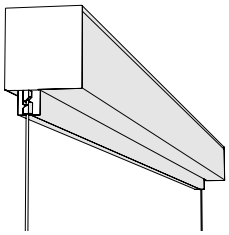

DOEK : **SOLTIS**
BEDIENING : Motor / stangbediening
AS : Ø63 - Ø85
KAST : CS 7 → 90x95
→ 110x115

SOLTIS

Hoogte	Breedte 400	500	600	1000	2000	2500	2600	2700	2800	2900	3000	3100	3200	3300	3400	3500
400	63	63	63	63	63	63	63	63	63	63	63	63	63	63	63	63
1000	63	63	63	63	63	63	63	63	63	63	63	63	63	63	63	63
2000	63	63	63	63	63	63	63	63	63	63	63	63	63	63	63	63
2100	63	63	63	63	63	63	63	63	63	63	63	63	63	63	63	85
2300	63	63	63	63	63	63	63	63	63	63	63	63	63	63	63	85
2400		63	63	63	63	63	63	63	63	63	63	63	63	63	63	85
2500		63	63	63	63	63	63	63	63	63	63	63	63	63	63	85
2600		63	63	63	63	63	63	63	63	63	63	63	63	63	63	
2700		63	63	63	63	63	63	63	63	63	63	63	63	63		
2800		63	63	63	63	63	63	63	63	63	63	63	63			
2900		63	63	63	63	63	63	63	63	63	63	63				
3000		63	63	63	63	63	63	63	63	63	63					
3100		63	63	63	63	63	63	63	63	63						
3200		63	63	63	63	63	63	63	63							
3300		63	63	63	63	63	63	63								
3400			63	63	63	63	63									
3500			63	63	63	63										

KAST 90X95 KAST 110X115

DOEK : **SERGE 5 %**
BEDIENING : Motor / stangbediening

AS : Ø63 - Ø85
KAST : CS 7 → 90x95

SERGE 5%

Hoogte	Breedte 400	500	600	1000	2000	2500	2600	2700	2800	2900	3000	3100	3200	3300	3400	3500
400	63	63	63	63	63	63	63	63	63	63	63	63	63	63	63	63
1000	63	63	63	63	63	63	63	63	63	63	63	63	63	63	63	63
2000	63	63	63	63	63	63	63	63	63	63	63	63	63	63	63	63
2300	63	63	63	63	63	63	63	63	63	63	63	63	63	63	63	63
2400		63	63	63	63	63	63	63	63	63	63	63	63	63	63	63
2500		63	63	63	63	63	63	63	63	63	63	63	63	63	63	63
2600		63	63	63	63	63	63	63	63	63	63	63	63	63	63	
2700		63	63	63	63	63	63	63	63	63	63	63	63	63		
2800		63	63	63	63	63	63	63	63	63	63	63	63			
2900		63	63	63	63	63	63	63	63	63	63	63				
3000		63	63	63	63	63	63	63	63	63	63					
3100		63	63	63	63	63	63	63	63	63						
3200		63	63	63	63	63	63	63	63							
3300		63	63	63	63	63	63	63								
3400			63	63	63	63	63									
3500			63	63	63	63										

KAST 90X95 KAST 110X15

DOEK : **SERGÉ 1 %**
BEDIENING : Motor Sunea Solar 40 IO
AS : Ø63 - Ø85
KAST : CS 7 → 90x95
→ 110x115
→ 135x145

SERGE 1%

Hoogte	Breedte 400	500	600	1 000	2 000	2 500	2 600	2 700	2 800	2 900	3 000	3 100	3 200	3 300	3 400	3 500
1 000	63	63	63	63	63	63	63	63	63	63	63	63	63	63	63	63
1 100	63	63	63	63	63	63	63	63	63	63	63	63	63	63	63	63
1 400	63	63	63	63	63	63	63	63	63	63	63	63	63	63	63	63
1 500	63	63	63	63	63	63	63	63	63	63	63	63	63	63	63	63
1 800	63	63	63	63	63	63	63	63	63	63	63	63	63	63	63	63
1 900	63	63	63	63	63	63	63	63	63	63	63	63	63	63	63	63
2 000	63	63	63	63	63	63	63	63	63	63	63	63	63	63	63	63
2 100	63	63	63	63	63	63	63	63	63	63	63	63	63	63	63	85
2 300	63	63	63	63	63	63	63	63	63	63	63	63	63	63	63	85
2 300		63	63	63	63	63	63	63	63	63	63	63	63	63	63	85
2 500		63	63	63	63	63	63	63	63	63	63	63	63	63	63	85
2 600		63	63	63	63	63	63	63	63	63	63	63	63	63	63	
2 700		63	63	63	63	63	63	63	63	63	63	63	63	63		
2 800		63	63	63	63	63	63	63	63	63	63	63	63			
2 900		63	63	63	63	63	63	63	63	63	63	63				
3 000		63	63	63	63	63	63	63	63	63	63					
3 100		63	63	63	63	63	63	63	63	63						
3 200			63	63	63	63	63	63	63							
3 300			63	63	63	63	63	63								
3 400			63	63	63	63	63									
3 500			63	63	63	63										

KAST 90X125 KAST 110X143 KAST 135X168

DOEK : **SERGÉ 1 %**
BEDIENING : Stangbediening
AS : Ø63 - Ø85
KAST : CS 7 → 90x95
→ 110x115

SERGÉ 1 %

Hoogte	Breedte 400	500	600	1 000	2 000	2 500	2 600	2 700	2 800	2 900	3 000	3 100	3 200	3 300	3 400	3 500
400	63	63	63	63	63	63	63	63	63	63	63	63	63	63	85	85
1 000	63	63	63	63	63	63	63	63	63	63	63	63	63	63	85	85
1 100	63	63	63	63	63	63	63	63	63	63	63	63	63	85	85	85
1 400	63	63	63	63	63	63	63	63	63	63	63	63	63	85	85	85
1 500	63	63	63	63	63	63	63	63	63	63	63	63	85	85	85	85
1 800	63	63	63	63	63	63	63	63	63	63	63	63	85	85	85	85
1 900	63	63	63	63	63	63	63	63	63	63	63	63	85	85		
2 000	63	63	63	63	63	63	63	63	63	63	63	85	85			
2 100	63	63	63	63	63	63	63	63	63	63	63					
2 300	63	63	63	63	63	63	63	63	63	63	63					
2 400		63	63	63	63	63	63	63	63	63	63					
2 500		63	63	63	63	63	63	63	63	63						
3 000		63	63	63	63	63	63	63	63	63						
3 100		63	63	63	63	63	63	63	63							
3 200		63	63	63	63	63	63	63	63							
3 300		63	63	63	63	63	63	63								
3 400			63	63	63	63	63									
3 500			63	63	63	63										

KAST 90X95 KAST 110X15

HAROL behoudt zich het recht voor wijziging van prijzen en of producten. Uitgave 09/2026

ART. 068140

HAROL

Itselaarlaan 11
3290 Diest - *Belgium*

T +32 (0)13 38 01 11
E info@harol.be

W www.harol.com
BTW BE 0432.649.593