FICHE TECHNIQUE

SCREEN MONOBLOC

SC900
SC910

art.nr. 60338

ROLLUIKEN
VOLETS

ZONWERING
PROTECTION SOLAIRE

HAROL

LORS DU MONTAGE, VEILLEZ À TOUJOURS VOUS REPORTER
AU MANUEL DE MONTAGE !!!

TABLE DES MATIÈRES

1. GÉNÉRALITÉS 4

2. DIMENSIONS 4

3. CAISSON DU SCREEN MONOBLOC 5

3.1. Caisson du screen monobloc SC900 5
3.2. Caisson du screen monobloc SC910 6

4. AXE D'ENROULEMENT 7

5. CONSOLES 7

6. COMMANDE 8

7. LAME FINALE 9

8. COULISSES 9

9. POSSIBILITÉS D'ASSOCIATION DES SCREENS MONOBLOCS MULTIPLES 10

10. TOILES 10

11. OCCULTATION 13

12. POIDS 13

13. FINITION 14

14. REMARQUES GÉNÉRALES 14

15. TABLEAUX D'ENROULEMENT 15

16. DIMENSIONS DE LA COUPE DU CAISSON 18

16.1. SC900 18
16.2. SC910 19

17. PATTES DE FIXATION 19

18. BON DE COMMANDE SC900/SC910 19

19. POSSIBILITÉS DE FINITION 20

1. GÉNÉRALITÉS

Le screen à encastrer SC900 est une protection solaire extérieure verticale avec isolation intégrée, à placer au-dessus d'un encadrement de fenêtre. Il est composé des éléments suivants :
- Un caisson isolé avec un axe d'enroulement facilement amovible avec commande motorisée
- Une toile en fibres de verre ou en polyester spéciale, avec fermeture à glissière, qui s'enroule dans le caisson
- Des coulisses démontables avec support qui peut se détacher de la coulisse de la fermeture à glissière
- Une lame finale lestée qui maintient la toile tendue et veille également au bon
- guidage de la toile du store.

Le screen à encastrer SC910 est une protection solaire extérieure verticale, à placer au-dessus d'un encadrement de fenêtre. Il est composé des éléments suivants :
- Un caisson ouvert avec un axe d'enroulement facilement amovible avec commande motorisée
- Une toile en fibres de verre ou en polyester spéciale, avec fermeture à glissière, qui s'enroule dans le caisson
- Des coulisses démontables avec support qui peut se détacher de la coulisse de la fermeture à glissière
- Une lame finale lestée qui maintient la toile tendue et veille également au bon guidage de la toile du store

L'installateur doit assurer la finition du caisson le long de la partie intérieure pour permettre l'obtention de la valeur d'isolation nécessaire.

Fig. 1

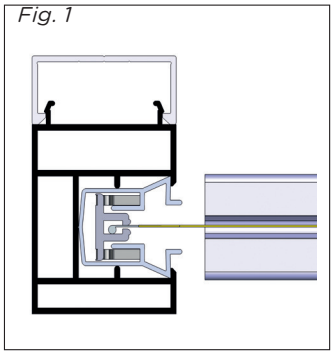

Ill. 1:
Principe de zip.

Le screen SC900 et SC910 sont équipés d'un système avec fermeture à glissière qui veille à ce que, quelle que soit la hauteur de la lame finale, la toile reste bien tendue et ne puisse pas sortir des coulisses. Les toiles disposent d'une fermeture à glissière à gauche et à droite, dont le rebord glisse dans un profilé de fermeture à glissière en plastique. Celui-ci est placé dans un support de profilé de fermeture à glissière en plastique, qui se trouve à son tour dans un profilé de coulisse en aluminium (reportez-vous à l'illustration 1). Consultez p. 17 pour la liste des pattes de fixation.
Sur le côté extérieur, au niveau de la partie supérieure du caisson se trouve une rainure de 18,8 mm de largeur, dans laquelle les dispositifs d'ancrage de fenêtre peuvent être fixés.

Les screens offrent :
- Un niveau de protection solaire ou d'occultation exceptionnel
- Dans la journée, une vue sur l'extérieur en position abaissée (ne s'applique pas à la toile d'occultation !)

Pour connaître les coloris disponibles pour le caisson, la coulisse et la lame finale ou les toiles disponibles, veuillez vous reporter à la palette de couleurs dans la brochure de tarifs des protections solaires et dans les collections de toiles.

2. DIMENSIONS

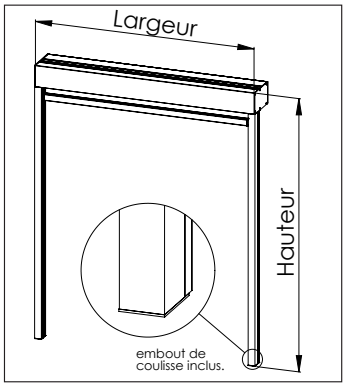

Ill. 2a:
Mesures pour commande.

Les dimensions qui doivent être indiquées sont la largeur L et la hauteur H.

La largeur finie B est équivalente à la largeur mesurée entre les côtés extérieurs des coulisses. Sur le modèle SC900, cela correspond à la largeur du caisson. Sur le modèle SC910, le caisson est 3 mm plus petit.
Il ne s'agit pas toujours de la largeur de la fenêtre, cela dépend de la finition de la fenêtre à l'intérieur (voir l'illustration 2b).
La hauteur finie H est équivalente à la hauteur, hauteur du caisson et embout inclus.

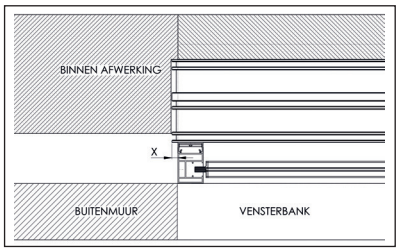

Ill. 2b:
Finition intérieur.

La largeur max. est 5 m. et la longueur 3.5 m. La surface maximale est de 14 m². Les valeurs minimales et maximales pour la largeur et la hauteur en fonction du type de moteur choisi sont répertoriées dans le tableau 2, page 8

Pour plus d'info sur des possibilités de finition (voir page 16 et 20)

3. CAISSON DU SCREEN MONOBLOC

3.1 Caisson du screen monobloc SC900

Fig. 3a

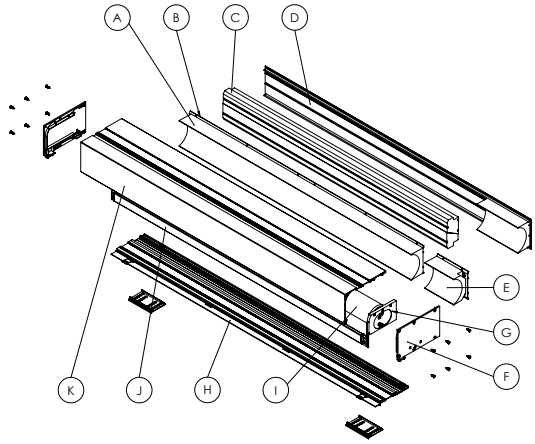

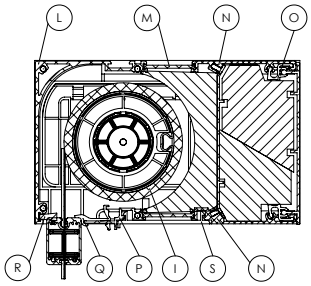

A	isolation acoustique	**J**	sous-lame
B	plaque	**K**	auvent
C	isolation thermique	**L**	plaque avant
D	couvercle	**M**	barette isolante
E	couvercle latérale	**N**	profil de fond 65
F	console latérale	**O**	attache pour couvercle
G	module coulissante	**P**	profil de fond A
H	plaque inférieure (=N+M+P)	**Q**	arrêt sous-lame
I	Axe d'enroulement avec toile	**R**	brosse pour caisson
		S	Plaque de montage

Figuur 3a:
Composition générale et coupe du caisson du screen monobloc SC900.

Le châssis extérieur du caisson du screen monobloc est composé de trois éléments : la plaque inférieure (H), le coffre (K) et le couvercle (D). Le caisson contient un système d'isolation thermique (C) et un système d'isolation acoustique (A), séparés par une plaque (B), ainsi qu'un axe amovible (I) avec une toile. Les côtés sont fermés par des consoles latérales (F) (reportez-vous à l'illustration 3).
Le châssis extérieur est en aluminium extrudé, à l'exception des fentes inférieure et supérieure en polyamide renforcé avec des fibres de verre. Le coloris de la plaque inférieure et du couvercle peut être différent du coloris extérieur du coffre. Deux coloris doivent donc être indiqués pour le caisson;moyennant supplément de prix pour laquage Bicolor (option 2632). Le caisson est monté sur la fenêtre a l'aide des plaques de montages (S).

Fig. 4

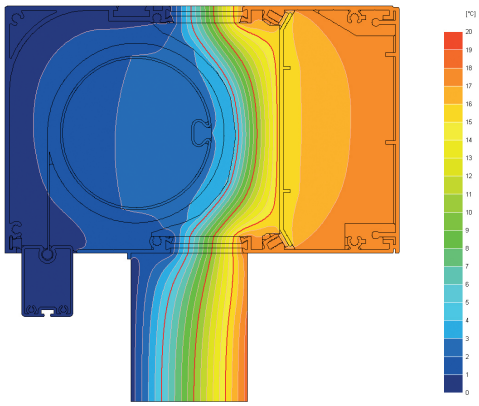

Figuur 4:
Caissondoorsnede met warmtebeeld SC900

À l'intérieur, la plaque assure la stabilité de l'ensemble. Elle est en aluminium extrudé. L'isolation thermique est assurée par du Néopor (λ = 0,031 W/mK) et l'isolation acoustique par de la mousse en polyuréthane (λ = 0,035 W/mK).

La valeur U du screen monobloc est de 1,3 W/m²K. L'illustration 4 présente une coupe du caisson avec la représentation thermique du screen SC900.

Seul un type de caisson est disponible pour le screen monobloc. Les dimensions de la coupe du caisson inclusif le couvercle sont: L 203.5 mm x H 125.5 mm.

POUR ASSURER UNE ÉTANCHÉITÉ À L'AIR ENTRE LE PROFILE DE LA FENÊTRE ET LE CAISSON DU SCREEN, IL CONVIENT DE POSER UNE BANDE D'ÉTANCHÉITÉ ADAPTÉE.

Veillez à ce que le couvercle puisse toujours être ouvert, afin que les éléments mécaniques situés à l'intérieur du caisson soient toujours accessibles. En cas de non-respect de cette règle, la société Harol ne peut être tenue responsable des frais occasionnés par les travaux de réparation, de peinture ou de papier peint !

3.2 Caisson du screen monobloc SC910

Fig. 3b

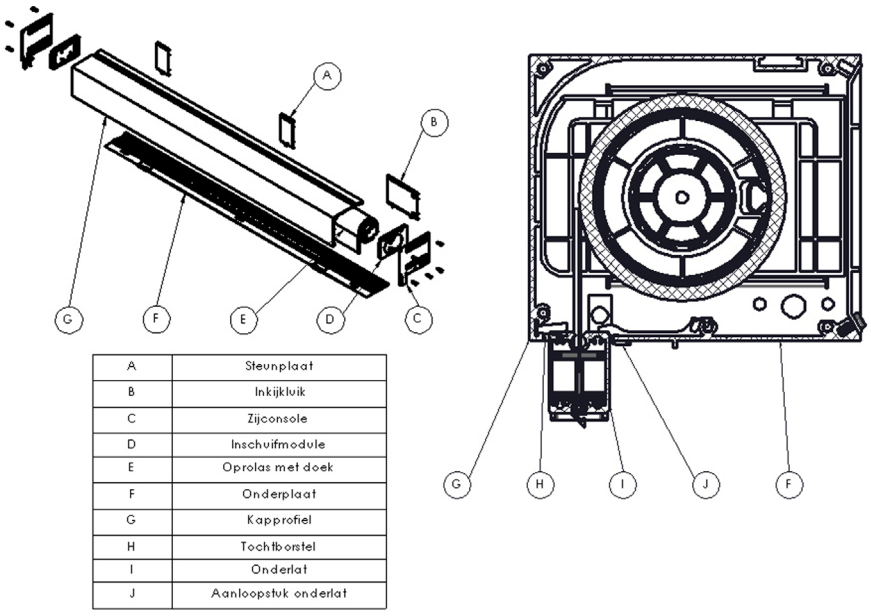

A	Steunplaat
B	Inkijkluik
C	Zijconsole
D	Inschuifmodule
E	Oprolas met doek
F	Onderplaat
G	Kapprofiel
H	Tochtborstel
I	Onderlat
J	Aanloopstuk onderlat

Figuur 3a: Composition générale et coupe du caisson du screen monobloc SC910.

Le cadre extérieur du caisson du screen à encastrer est composé de trois éléments : la plaque inférieure (F), le coffre (G) et les plaques de support/la trappe d'observation (A/B). Le caisson contient un axe d'enroulement amovible avec une toile (E). Les côtés sont fermés par des consoles latérales (C) (voir l'illustration 3b).
Le cadre extérieur est en aluminium extrudé. La plaque inférieure
et le coffre sont toujours de la même couleur.

La partie arrière du caisson du screen peut être entièrement fermée à l'aide d'une plaque de support continue (option A2654).

Seul un type de caisson est disponible pour le screen à encastrer. Les dimensions de la coupe du caisson sont les suivantes : 145 mm de largeur x 125 mm de hauteur.

L'installateur doit assurer la finition du caisson le long de la partie intérieure pour permettre l'obtention de la valeur d'isolation nécessaire.

Veillez à ce que la finition intérieure puisse toujours être ouverte de manière à ce que les pièces mécaniques situées à l'intérieur soient toujours accessibles. En cas de non-respect de cette règle, la société Harol ne peut être tenue responsable des coûts des travaux de démolition, de peinture ou de papier peint !

4. AXE D'ENROULEMENT

L'axe d'enroulement généralement utilisé de 78 de diamètre est en acier galvanisé. L'axe en aluminium extrudé de 55 de diamètre est uniquement utilisé pour les screens monoblocs dont la largeur est comprise entre 615 et 805 mm.

Les deux axes d'enroulement sont munis d'une rainure à toile destinée à la fixation de la toile au moyen d'un jonc de 4 mm de diamètre.

Un embout conique est placé des deux côtés de l'axe d'enroulement. Du côté de l'entraînement, il s'agit d'un embout ouvert pour insérer le moteur.

Les dimensions minimales et maximales en fonction du diamètre de l'axe et du type de moteur sont répertoriées dans le tableau 2, page 7.

	AS Ø 55	AS Ø 78	AS Ø 85
Matériau	Aluminium	acier galvanisé	acier galvanisé
Possibilités en matière de moteurs	3	7	7
Jonc	Ø 4 mm	Ø 4 mm	Ø 4 mm
Largeur maximale	805 mm	4500 mm	5000 mm

Tableau 1: Tableau des axes d'enroulement.

5. CONSOLES

Les consoles sont constituées de deux éléments distincts :
– une console latérale fixe (voir à l'ill. 5)
– un module d'insertion (voir à l'ill. 5)

Consoles latérales (200,5 x 125,5 mm)
Les consoles latérales sont en nylon renforcé avec des fibres de verre. Les consoles sont pourvues d'un petit pivot qui s'insère dans les coulisses latérales. À l'intérieur se trouve deux rebords dans lesquels le module d'insertion doit être glissé. Pour la console latérale sur le côté d'entraînement, un trou peut être percé.

Consoles latérales SC910 (145 x 125 mm)
Les consoles latérales sont en acier inoxydable. Elles sont équipées d'un pivot pour console, qui s'insère dans les coulisses latérales. À l'intérieur se trouvent deux rebords dans lesquels le module d'insertion doit être glissé. Pour la console latérale sur le côté d'entraînement, un emplacement est prévu pour le passage du câble du moteur.

Modules d'insertion (133,3 x 79 mm)
Les modules d'insertion sont en polyamide et disposent d'un certain nombre de trous pour la fixation du moteur et du coussinet. Les trous adaptés à chaque diamètre d'axe doivent être utilisés.

Fig. 5

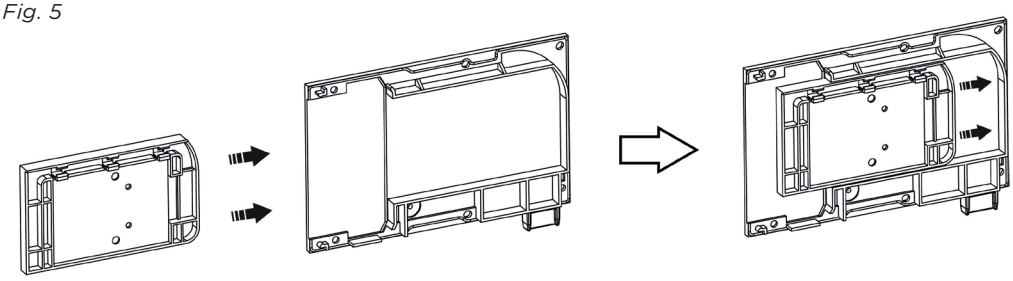

Ill. 5: Consoles latérales à droite et modules d'insertion, séparées et composées

6. COMMANDE

Attention:
Le screen monobloc SC900 est toujours présenté de l'INTÉRIEUR !
(reportez-vous à l'illustration 6)

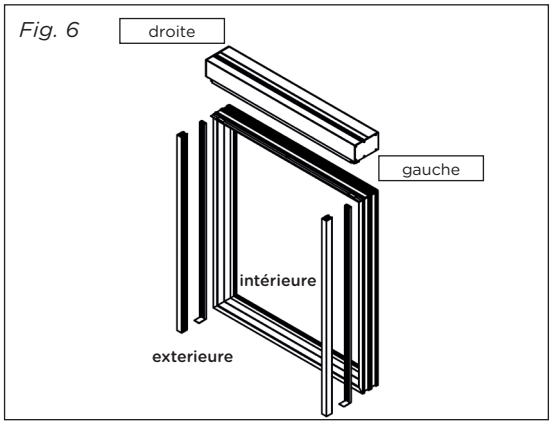

Ill. 6: Question prioritaire

La commande du screen monobloc est toujours électrique. La commande peut être placée à gauche ou à droite. Seul un guide ou une sortie de commande est possible dans la console latérale, quel que soit le côté. D'autres possibilités de sortir le câble du moteur sont:

- via le clic-profil le long de la coulisse vers le bas
- via un trou percé dans la plaque arrière de l'auvent vers le haut (Voir illustration p. 20)

Commandes possibles pour le moteur :

AXE	OPTION	TYPE DE MOTEUR	LARGEUR*		HAUTEUR*		LONGUEUR DU CÂBLE**		
			MIN.	MAX.	MIN.	MAX.	3M	5M	10M
	Standard	Maestria+ 50 IO - 32 tpm	805				-	S	X
	A1380	Maestria+ 50 IO - 17 tpm	755				-	S	X
	A1077	Altus 50 RTS - 17 tpm	755				-	S	X
	A2698	Maestria 50 WT - 17 tpm	705	5000	400	3500	S	X	X
	A2696	Altus 50 RH WT - 25/17	825				S	X	X
	A1546	LT-50 - 17 tpm	655				S	X	X
	A1287	LT-50 - 32 tpm	665				S	X	X
	A2706	Selve SEZ2	675				S	X	X
AXE Ø55	Standard	Sunea Screen IO-40 - 16 tpm	655				S	-	-
	A1069	Altus 40 RTS - 16 tpm	650	805	400	3500	S	-	-
	A939	LS-40 - 16 tpm	615				S	-	-

* Reportez-vous aux tableaux d'enroulement pour connaître les possibilités par type de toile S: Standard X:Optioneel

** Pour retirer facilement l'axe d'enroulement du SC900 et du SC910, une boucle de câble est prévue. La longueur utile du câble du moteur est ainsi réduite de 50 cm.

Tableau 2: Dimensions (minimales et maximales) et langueurs possibles du câble.

- Les moteurs fonctionnent pendant environ 4 minutes, durée à l'issue de laquelle la protection thermique est activée (reportez-vous au manuel du moteur).
- Les boutons de réglage des moteurs restent accessibles : il est cependant nécessaire de démonter des éléments (reportez-vous au manuel de montage).
- Dans le cadre de la configuration standard (moteurs : IO-40 16tpm of IO-50 32tpm), un interrupteur IO est prévu.
- Reportez-vous au catalogue Harol consacré aux systèmes domotiques pour les commandes groupées et l'automatisation.

7. LAME FINALE

Fig. 7

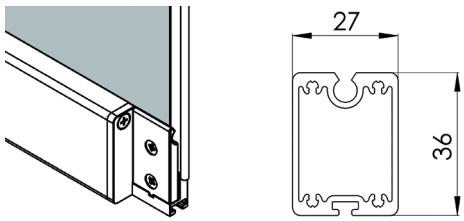

Ill. 7:
Lame finale avec embout.

La lame finale est composée d'un embout en deux parties à gauche et à droite et d'un profilé en aluminium extrudé, laqué au four ou anodisé couleur argent.

Le profilé dispose de :
- une rainure à toile pour la fixation sans vis de la toile à l'aide d'un jonc de 3 mm de diamètre
- un compartiment destiné à un poids de lestage
- une rainure au niveau de la partie inférieure pour l'insertion d'un joint amortisseur (vous pouvez également opter pour une bande de brossage, en option)

L'embout en deux parties assure une bonne fixation de la toile.

8. COULISSES

Fig. 8

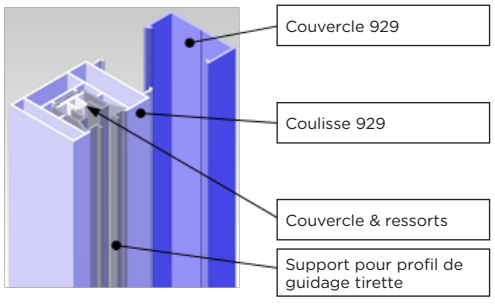

Ill. 8:
Composition d'une coulisse.

Les coulisses sont constituées d'un profilé à clips et d'un profilé de coulisse avec, à l'intérieur, un support avec profilé de fermeture à glissière (reportez-vous à l'illustration 8).

le support pour profilé de guidage tirette est disponible en gris ou noir.

Les profilés à clips et de coulisse sont en aluminium extrudé, tous deux ont bénéficié d'un laquage au four ou d'une anodisation couleur argent.

Le support et le profilé de fermeture à glissière sont en plastique. En pressant les deux rebords du support l'un contre l'autre, on peut facilement sortir le support avec le profilé de fermeture à glissière du profilé de coulisse.

Il n'y a qu'un type de coulisse, la coulisse latérale 929.

Fig. 9

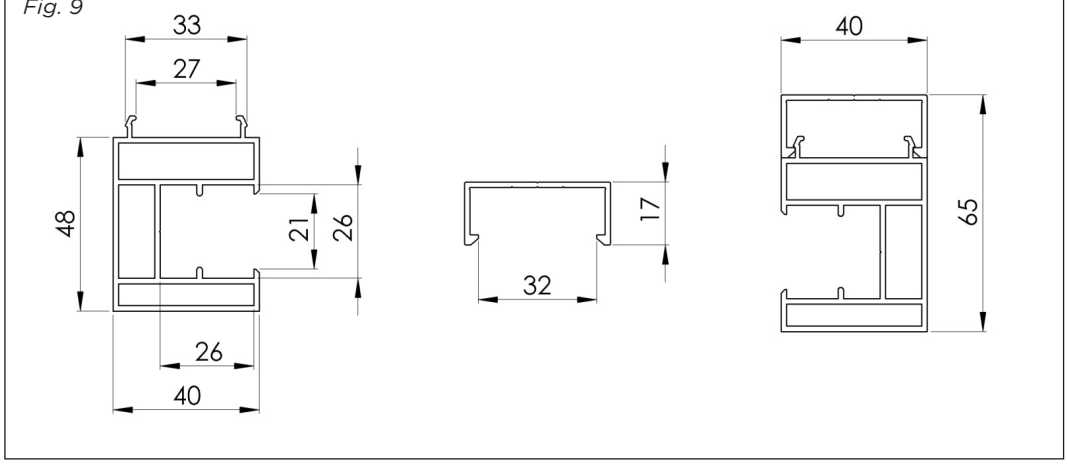

Ill. 9:
Coupes avec indication de dimensions des coulisses.

Fig. 10

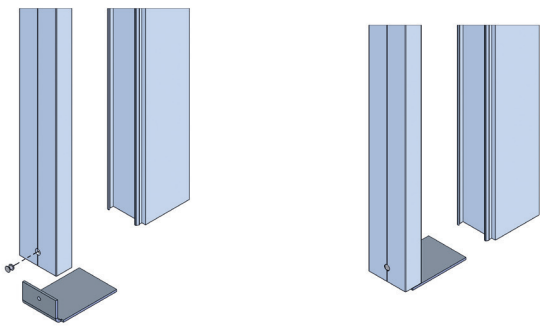

Ill. 10:
Montage embout en acier.

Lors de la fixation, les profilés à clips doivent d'abord être fixés avec la précision requise sur l'encadrement de fenêtre (reportez-vous au manuel de montage !).

Puis, un embout en acier inoxydable de 2 mm d'épaisseur est fixé sur la partie inférieure du profilé à clips.

Le profilé de coulisse est ensuite fixé sur le profilé à clips.

Pour chaque coulisse, un certain nombre de vis sont fournies pour la fixation du profilé à clips sur l'encadrement de fenêtre (reportez-vous au tableau 3).

Tableau 3:
Nombre de vis par coulisse.

TYPE DE VIS	NOMBRE/COULISSE
DIN 7981 – 4,8 x 25 mm – RVS-A2	(H/500) + 1 (arrondir à l'unité supérieure)

9. POSSIBILITÉS D'ASSOCIATION DES SCREENS MONOBLOCS MULTIPLES

Différentes qualités de toile, avec chacune des caractéristiques différentes, sont disponibles pour le screen SC900.

10. TOILES

Chez le SC900 et SC910 on peut choisir plusieurs qualités de toile avec chacune ses charactéristiques spécifiques.

	SOLTIS 86	SOLTIS 92	BLACK OUT B92	SERGE 600	SERGE 1%	BLOCKOUT LUNAR	STAM	CRISTAL CLEAR
Matériau de base	Polyester	Polyester	Polyester	Fibre de verre	Fibre de verre	Fibre de verre	Polyester	Polyester
Poids (g/m²)	380	420	650	535	620	660	630	610
Épaisseur (mm)	0,43	0,45	0,60	0,55	0,80	0,78	0,55	0,50
Catégorie incendie EN 13501-1 NFP 92503 (F)								
	B-s2,d0	B-s2,d0	B-s2,d0	C-s3,d0	C-s3,d0	-	B-s2,d0	-
	M1	M1	M2	M1	M1	-	M2	M2
Largeur du rouleau (mm)	1770 / 2670	1770 / 2670	1770	1900 / 2700 / 3200	2700	2100	2600	1400
Facteur d'ouverture	14%	3%	0%	5%	1%	0%	0%	0%
Toiles avec fenêtre				X	X		X	X
Sens de la rainure	Horizontaal							
Traitement	Gelast							

1. Toile Soltis 86 et Soltis 92 :

- Toile limitant le passage de la lumière, tout en gardant une visibilité vers l'extérieur.
  - en fil de polyester :
  - étiré sous haute tension
  - enduit d'une couche de Plastisol
- La toile est verni des deux côtés :
  - excellente protection contre les UV
  - rejette la poussière
- Chez les toiles bi-color, le côté alu sera toujours au côté extérieure ou côté de vue
- **Attention : Les screens de plus de 1500/2400 mm de hauteur sont pourvus d'une soudure horizontale.**

2. Toile Black-out B92 :

- Toile opaque et occultant :
  - en fil de polyester :
  - étiré sous haute tension
  - enduit d'une couche de Plastisol
- **Attention : Les screens de plus de 1430 mm de hauteur sont pourvus d'une soudure horizontale.**
- La toile peut être utilisée aussi bien à l'extérieur qu'à l'intérieur.
- **Le film opaque se trouve du côté de la fenêtre, quelque soit le type de montage.**
- En cas de placement à l'extérieur, il est possible que le vent fasse légèrement bouger la lame finale et la toile, de sorte qu'une occultation à 100 % ne peut être garantie.
- Pour les toiles Black-out, les fermetures à glissière sont sont soudées au tissu du côté de la fenêtre.

3. Serge 600 et Serge 1% :

- Toile limitant le passage de la lumière, tout en gardant une visibilité vers l'extérieur.
- Tissage en fibre de verre :
  - noyée dans une matière plastique à base de PVC
  - teintée dans la masse.
- Le côté avant ou droit de la toile se trouve à l'extérieur ou du côté visible.

– **- Attention! Pour les toiles Serge 600, les screens de plus de 1630/2430/2930 mm de hauteur sont pourvus d'une soudure horizontale ; pour les toiles Serge 1 %, c'est à partir d'une hauteur de 2430 mm.**

4. Toile Blockout Lunar :

- Toile opaque et occultante composée de fils en fibre de verre tissés et d'un film occultant à l'arrière.
  - Les fils en fibre de verre sont préalablement coulés dans une matière plastique à base de PVC, colorés dans la masse et enduits d'une couche de Plastisol.
  - La toile peut être utilisée à l'extérieur comme à l'intérieur.
  - Le film opaque se trouve de série côté fenêtre, quel que soit le type de montage.
  - **En cas de pose extérieure, le vent est susceptible de déplacer légèrement la lame finale et la toile. Dès lors, une occultation à 100 % ne peut pas être garantie.**
  - Pour les toiles Block-out Lunar, les fermetures à glissière sont sont soudées au tissu du côté de la fenêtre.

5. STAM 6002 :

- Tissu opaque et qui laisse passer la lumière :
  - en maille de fil de polyester :
  - étiré sous tension (selon la méthode Précontraint)
  - avec revêtement en PVC des deux côtés
  - **Attention ! Les screens de plus de 2400 mm de hauteur sont pourvus d'une soudure horizontale.**

6. Cristal Clear :

- Tissu qui ne limite pas le passage de la lumière et garde une visibilité vers l'extérieur :
  - film en PVC transparent :
  - **Attention ! Les screens de plus de 1400 mm de hauteur sont pourvus d'une soudure horizontale.**

Remarque : Seules les toiles 3, 5 et 6 sont utilisées sur les screens pour la création de combinaisons porte-fenêtre

Des fermetures à glissière sont placées sur les côtés de chaque toile. Si les coulisses sont correctement posées, la fermeture à glissière assure la tension de la toile quelle que soit la hauteur de la lame finale, grâce à la tension entre la fermeture à glissière et les coulisses.

Pour toutes les toiles les fermetures à glissière sont soudées au tissu du côté de la fenêtre.

Il est possible d'appliquer du texte ou un logo sur la toile ou d'inverser la couleur ou le côté de la toile (A490).

Avec les toiles Black-out et Lunar, le côté coloré est ainsi visible de l'intérieur (et non le côté du film). Avec les toiles Serge 600, le côté avant (front) est visible ou le côté droit de la toile.

Remarque : Seules les toiles 3, 5 et 6 sont utilisées sur les screens pour la création de combinaisons porte-fenêtre

Ill. 11:
Visualisation option

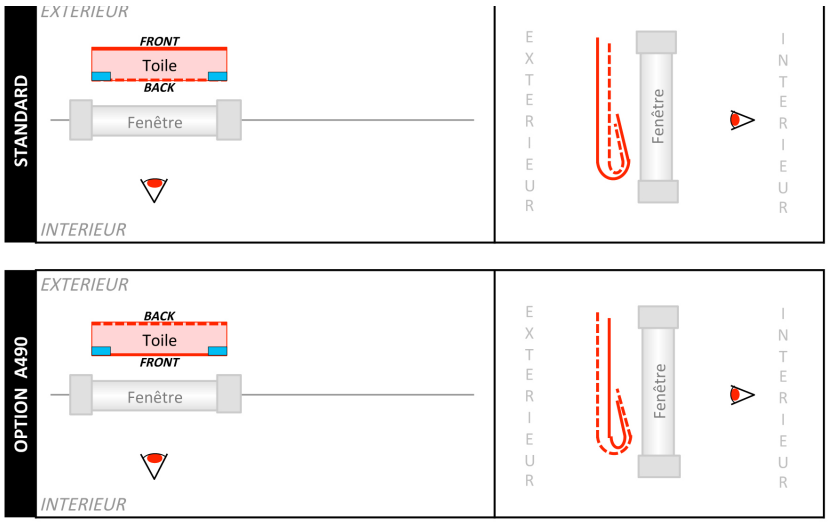

LEGENDE

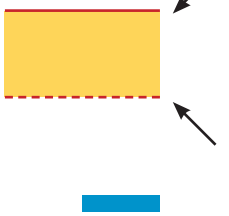

* À l'avant pour Serge 600 ou Serge 1 %
* Côté Serge pour Block-out Lunar
* Côté Soltis pour Black-Out
* Côté aluminium pour les toiles Soltis bicolores

* À l'arrière pour Serge 600 ou Serge 1 %
* Côté film pour Block-out Lunar
* Côté film pour Black-Out
* Côté coloré pour les toiles Soltis bicolores

Bande de renforcement / Fermeture éclair

11. OCCULTATION

Le screen SC900 peut être utilisé pour occulter une salle de projection ou de présentation. Il ne peut cependant être utilisé dans le cadre d'un laboratoire de développement de photos car l'occultation ne peut être garantie à 100 %.

Pour obtenir une bonne occultation, il est indispensable de prendre en compte les éléments suivants :

- L'occultation est uniquement possible lors de l'utilisation d'une toile Black-out ou Lunar
- L'espace entre les coulisses, le mur et l'encadrement de la fenêtre doit être soigneusement colmaté (avec du silicone, des bandes, etc.).
- Le joint ou la brosse de la lame finale doit épouser parfaitement la tablette de fenêtre. La lame finale doit maintenir la toile tendue, ce qui n'est pas possible si elle repose sur la tablette.
- Une fente de lumière peut se créer quand occasionellement la lame finale est soulevée par le vent. Avec option A2426 vous pouvez résoudre ce problème de fente .

12. POIDS

Le poids du caisson sur la base d'un axe d'enroulement de 78 de diamètre, d'un moteur LT-50 et d'une toile Serge 600 est indiqué dans le tableau 4a ci-dessous, le poids de deux coulisses latérales 929 standard est indiqué dans le tableau 4b.

Pour un screen monobloc d'une largeur de 1,5 mètre et d'une hauteur de 1 mètre, le poids total est donc de ± 26,2 kg.

Tableau 4:
Poids du caisson.

CAISSON	
Longueur	Poids
1.0 m	± 16 kg
1.5 m	± 23 kg
2.0 m	± 30 kg
2.5 m	± 37 kg
3.0 m	± 44 kg
3.5 m	± 51 kg
4.0 m	± 58 kg
4.5 m	± 65 kg
5.0 m	± 72 kg

Tableau 4a:
Poids des coulisses.

2 COULISSES	
Longueur	Poids
0.5 m	± 1.6 kg
1.0 m	± 3.2 kg
1.5 m	± 4.8 kg
2.0 m	± 6.4 kg
2.5 m	± 8.0 kg
3.0 m	± 9.6 kg
3.5 m	± 11.2 kg
4.0 m	± 12.8 kg
4.5 m	± 14.4 kg

Tableau 4b:
Poids des coulisses.

13. FINITION

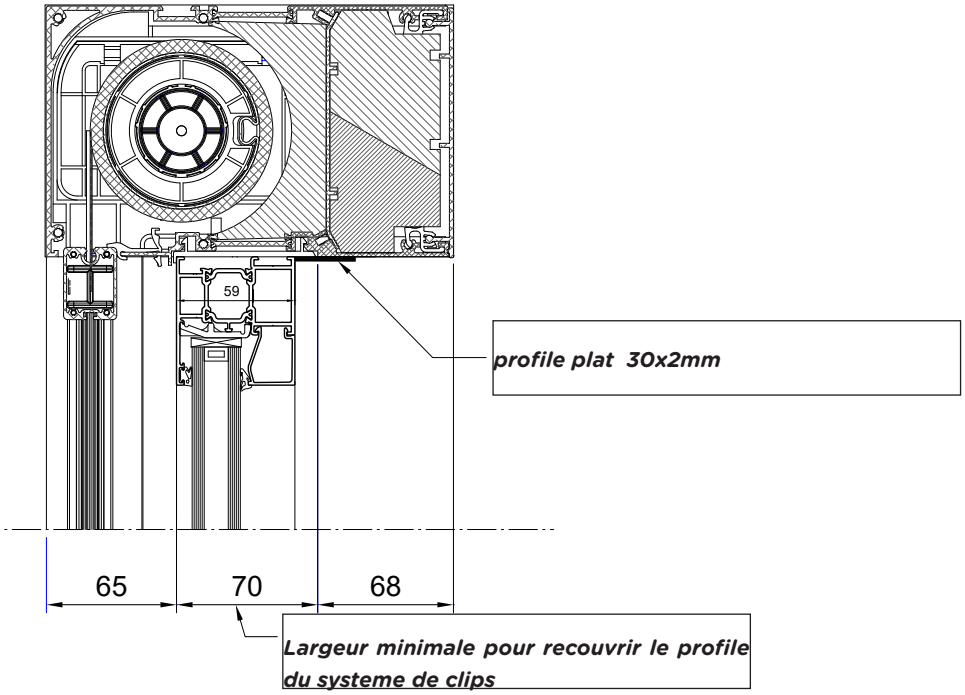

En cas d'installation du screen sur des profilés de fenêtre < 70 mm, il faut un profilé de finition (de la même couleur que la plaque inférieure) pour masquer la rainure du système de fixation. Ce profilé doit être collé en dessous du caisson au moyen du ruban adhésif double face déjà appliqué sur le profilé.

Lors de la commande, sélectionnez pour cela l'option A2699.

14. REMARQUES GÉNÉRALES

- La carte de garantie figure dans les dispositions de garantie. Sur cette carte figure une étiquette d'identification HAROL®, avec le numéro de la commande, la date de fabrication et le nombre de produits. Pour activer officiellement la garantie, l'installateur doit remplir la carte de garantie, apposer son cachet et la retourner à HAROL dans les dix jours qui suivent l'installation d'un produit de protection solaire HAROL®.

- Les raccordements électriques doivent toujours se faire en conformité avec les prescriptions légales en vigueur dans le pays concerné. Les raccordements et le bon fonctionnement relèvent de la responsabilité de l'installateur.

- Harol n'accepte aucune responsabilité en cas d'arrachage des screens par le vent ou la tempête. L'installateur doit prendre toutes les mesures de précaution pour commander un produit adapté au lieu de montage.
- Le screen monobloc ne peut en aucune circonstance être considéré comme un élément structurel contribuant à la solidité de la fenêtre et ce, quelle que soit la méthode de montage du screen.

- Le screen monobloc peut être uniquement monté sur des structures autoportantes suffisamment robustes pour supporter un screen monobloc.

- Toutes ces données sont fournies de bonne foi et uniquement à titre d'information. Elles sont le reflet de nos connaissances actuelles et ne peuvent être utilisées contre nous. Harol s'efforce en permanence d'améliorer ses modèles et se réserve le droit de modifier les produits à tout moment, sans notification préalable et sans aucune obligation.

15. TABLEAUX D'ENROULEMENT

SC900/SC910 - SOLTIS 86/92

hauteur \ largeur	615-654	655-804	805	1000	2000	3000	4000	4100	4400	4500
400	55	55	78	78	78	78	78	85	85	85
1000	55	55	78	78	78	78	78	85	85	85
2000	55	55	78	78	78	78	78	85	85	85
2300	55	55	78	78	78	78	78	85	85	85
2400	55	55	78	78	78	78	78	85	85	
2600	55	55	78	78	78	78	78	85	85	
2700	55	55	78	78	78	78	78			
3000	55	55	78	78	78	78	78			
3500	55	55	78	78	78	78	78			

Attention: En cas de surfaces max. de toile des ondulations peuvent apparaître. Cela n'a pas de conséquence pour la qualité de la toile

Toile: Soltis 86 & 92
Manœuvre: Motor-IO-50 (IO-40)
Axe: Ø55 - Ø78 - Ø85
Caisson: Caisson standard

Minimale largeurs:

Axe Ø55

Manœuvre	L min	B max
IO-40	Standard	
	655 mm	804 mm
RTS 40	A1069	
	650 mm	754 mm
LS-40	A939	
	615 mm	664 mm

Axe Ø78 / Ø85

Manœuvre	L min	
	32 tpm	17 tpm
IO-50	**Standard** 805 mm	**A1380** 755 mm
RTS 50		**A1077** 755 mm
WT-50		**A2698** 705 mm
LT-50	**A1287** 665 mm	**A1546** 655 mm

Legende

55	Axe Ø55 - IO pas possible
55	Axe Ø55 - IO-40
78	Axe Ø78 - IO-50
85	Axe Ø85 - IO-50
	Pas possible

SC900/SC910 - SERGE 600

hauteur \ largeur	615-654	655-804	805	1000	2000	3000	4000	4400	4500	4900	5000
400	55	55	78	78	78	78	78	78	85	85	85
1000	55	55	78	78	78	78	78	78	85	85	85
2000	55	55	78	78	78	78	78	78	85	85	85
2100	55	55	78	78	78	78	78	78	85	85	85
2200	55	55	78	78	78	78	78	78	85	85	
2400	55	55	78	78	78	78	78	78	85	85	
2500	55	55	78	78	78	78	78	78			
3000	55	55	78	78	78	78	78	78			
3500	55	55	78	78	78	78	78	78			

Attention: En cas de surfaces max. de toile des ondulations peuvent apparaître. Cela n'a pas de conséquence pour la qualité de la toile

Toile: Serge 600
Manœuvre: Motor-IO-50 (IO-40)
Axe: Ø55 - Ø78 - Ø85
Caisson: Caisson standard

Minimale largeurs:

Axe Ø55

Manœuvre	L min	B max
IO-40	Standard	
	655 mm	804 mm
RTS 40	A1069	
	650 mm	754 mm
LS-40	A939	
	615 mm	664 mm

Axe Ø78 / Ø85

Manœuvre	L min	
	32 tpm	17 tpm
IO-50	**Standard** 805 mm	**A1380** 755 mm
RTS 50		**A1077** 755 mm
WT-50		**A2698** 705 mm
LT-50	**A1287** 665 mm	**A1546** 655 mm

Legende

55	Axe Ø55 - IO pas possible
55	Axe Ø55 - IO-40
78	Axe Ø78 - IO-50
85	Axe Ø85 - IO-50
	Pas possible

SC900/SC910 - SERGE 1%

hauteur \ largeur	615-654	655-804	805	1000	2000	3000	3600	3700	3800	3900	4000	4100	4200	4300	4400
400	55	55	78	78	78	78	78	78	78	78	78	85	85	85	85
1000	55	55	78	78	78	78	78	78	78	78	78	85	85	85	85
1100	55	55	78	78	78	78	78	78	78	78	78	85	85	85	
1200	55	55	78	78	78	78	78	78	78	78	78	85	85	85	
1300	55	55	78	78	78	78	78	78	78	78	85	85	85	85	
1400	55	55	78	78	78	78	78	78	78	78	85	85	85	85	
1500	55	55	78	78	78	78	78	78	78	78	85	85	85		
1800	55	55	78	78	78	78	78	78	78	78	85	85	85		
1900	55	55	78	78	78	78	78	78	78	85	85	85	85		
2000	55	55	78	78	78	78	78	78	78	85	85	85			
2400	55	55	78	78	78	78	78	78	78	85	85	85			
2500	55	55	78	78	78	78	78	78	85	85	85	85			
2600	55	55	78	78	78	78	78	78	85	85	85	85			
2700	55	55	78	78	78	78	78	78							
3000	55	55	78	78	78	78	78	78							
3200	55	55	78	78	78	78	78	78							
3300	55	55	78	78	78	78	78								
3500	55	55	78	78	78	78	78								

Attention: En cas de surfaces max. de toile des ondulations peuvent apparaître. Cela n'a pas de conséquence pour la qualité de la toile

Toile: Serge 1%
Manœuvre: Motor-IO-50 (IO-40)
Axe: Ø55 - Ø78 - Ø85
Caisson: Caisson standard

Minimale largeurs:

Axe Ø55

Manœuvre	L min	B max
IO-40	Standard	
	655 mm	804 mm
RTS 40	A1069	
	650 mm	754 mm
LS-40	A939	
	615 mm	664 mm

Axe Ø78 / Ø85

Manœuvre	L min	
	32 tpm	17 tpm
IO-50	**Standard** 805 mm	**A1380** 755 mm
RTS 50		**A1077** 755 mm
WT-50		**A2698** 705 mm
LT-50	**A1287** 665 mm	**A1546** 655 mm

Legende

55	Axe Ø55 - IO pas possible
55	Axe Ø55 - IO-40
78	Axe Ø78 - IO-50
85	Axe Ø85 - IO-50
	Pas possible

SC900/SC910 - BLACK-OUT

hauteur \ largeur	615-654	655-804	805	1000	2000	3000	4000	4100	4400	4500
400	55	55	78	78	78	78	78	85	85	85
1000	55	55	78	78	78	78	78	85	85	85
1900	55	55	78	78	78	78	78	85	85	85
2000	55	55	78	78	78	78	78	85	85	
2100	55	55	78	78	78	78	78	85	85	
2200	55	55	78	78	78	78	78			
2500	55	55	78	78	78	78	78			
3000	55	55	78	78	78	78	78			

Attention: En cas de surfaces max. de toile des ondulations peuvent apparaître. Cela n'a pas de conséquence pour la qualité de la toile

Toile: Black-Out
Manœuvre: Motor-IO-50 (IO-40)
Axe: Ø55 - Ø78 - Ø85
Caisson: Caisson standard

Minimale largeurs:

Axe Ø55

Manœuvre	L min	B max
IO-40	Standard	
	655 mm	804 mm
RTS 40	A1069	
	650 mm	754 mm
LS-40	A939	
	615 mm	664 mm

Axe Ø78 / Ø85

Manœuvre	L min	
	32 tpm	17 tpm
IO-50	**Standard** 805 mm	**A1380** 755 mm
RTS 50		**A1077** 755 mm
WT-50		**A2698** 705 mm
LT-50	**A1287** 665 mm	**A1546** 655 mm

Legende

55	Axe Ø55 - IO pas possible
55	Axe Ø55 - IO-40
78	Axe Ø78 - IO-50
85	Axe Ø85 - IO-50
	Pas possible

Toiles avec fenêtres tableaux d'enroulement SC900/SC910

TOILES AVEC FENÊTRES		largeur								
		805	1000	2000	3000	4000	4400	4500	4900	5000
hauteur	400	78	78	78	78	78	78	85	85	85
	1000	78	78	78	78	78	78	85	85	85
	2000	78	78	78	78	78	78	85	85	85
	2100	78	78	78	78	78	78	85	85	85
	2200	78	78	78	78	78	78	85	85	
	2400	78	78	78	78	78	78	85	85	
	2500	78	78	78	78	78	78			
	3000	78	78	78	78	78	78			

Toile: STAM + Cristal Clear
Serge 600 + Cristal Clear,
Serge 1% + Cristal Clear
STAM ou Serge 600 ou Serge 1%

Manœuvre: Moteur-IO-50

Axe: Ø78 - Ø85

Caisson: Standard

Largeur minimale:

Axe Ø78 / Ø85

Manœuvre	L min	
	32 tpm	17 tpm
IO-50	**Standard** 805 mm	**A1380** 755 mm
RTS 50		**A1077** 755 mm
WT-50		**A2698** 705 mm
LT-50	**A1287** 665 mm	**A1546** 655 mm

Legende

78	Axe Ø78 - IO-50
85	Axe Ø85 - IO-50
	Pas possible

16. DIMENSIONS DE LA COUPE DU CAISSON

16.1. SC900

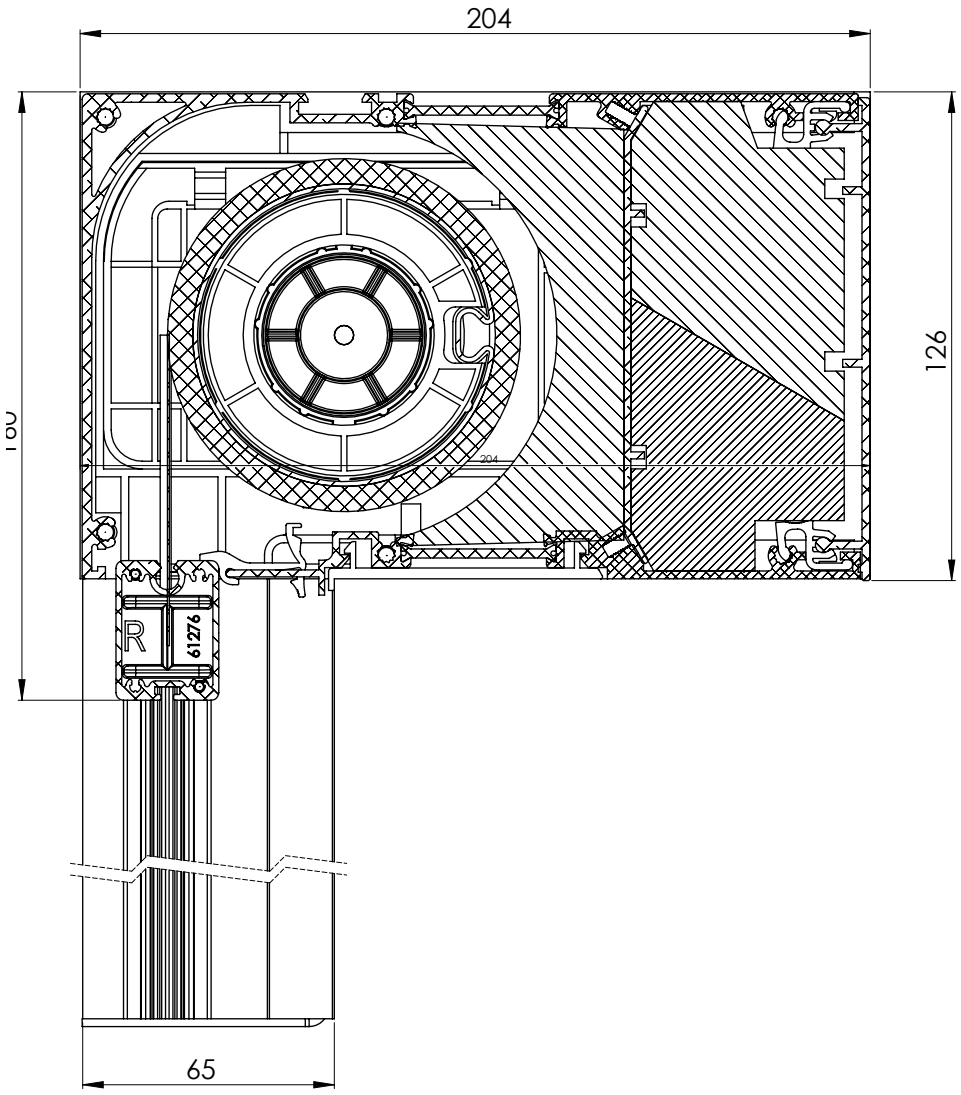

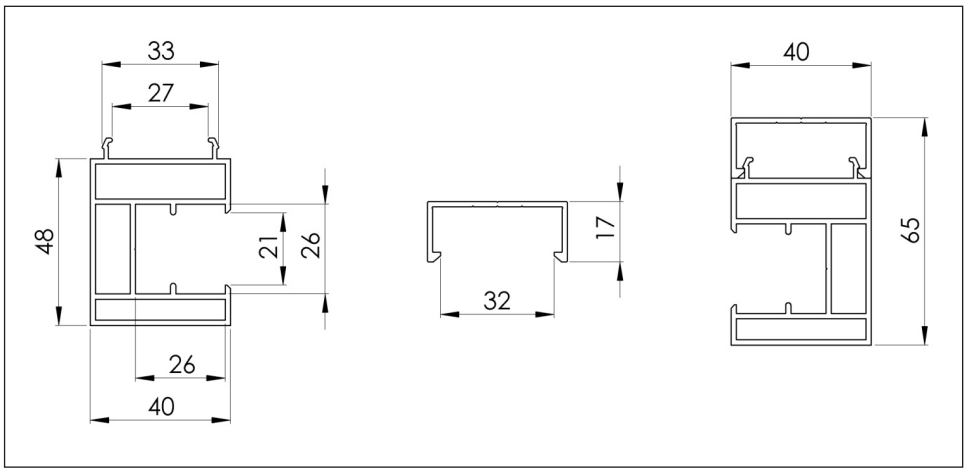

16.2. SC910

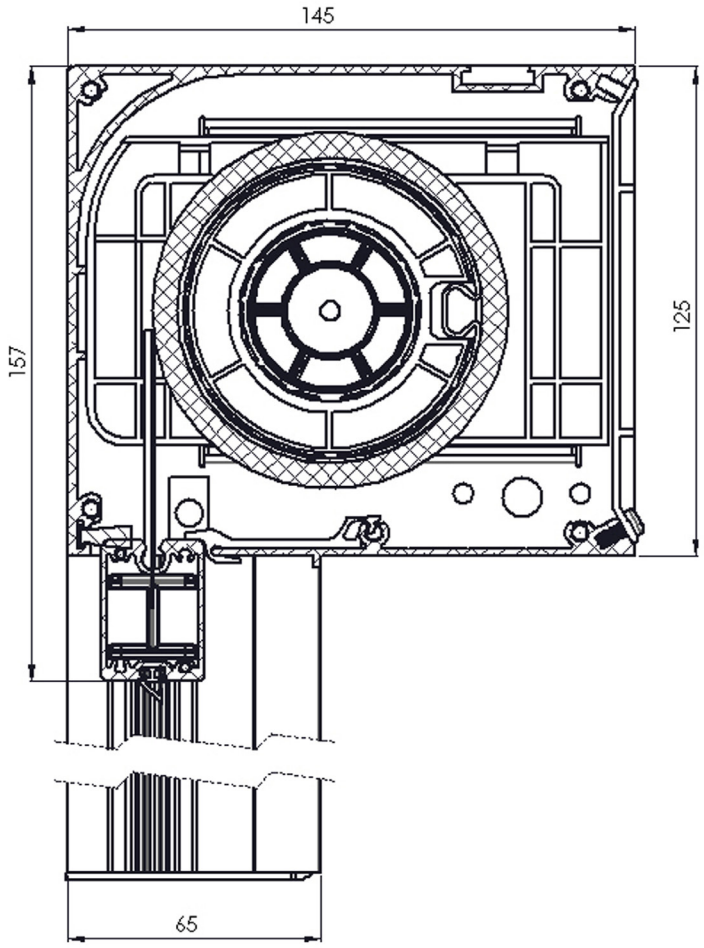

17. PATTES DE FIXATION

Les pattes de fixation ci-dessous peuvent être utilisées pour fixer le caisson du SC900-SC910 dans l'ouverture du mur (longueur min. 160 mm):

- ALIPLAST ACVL 130 (160 x 38 x 2)
- REYNAERS Fulchs 439.119 (200 x 25 x 2) - Disponible chez Harol (option)
-

18. FORMULAIRE DE COMMANDE

Cliquez sur le lien ci-dessous :

Bon de commande SC900 / SC910

19. POSSIBILITÉS DE FINITION

